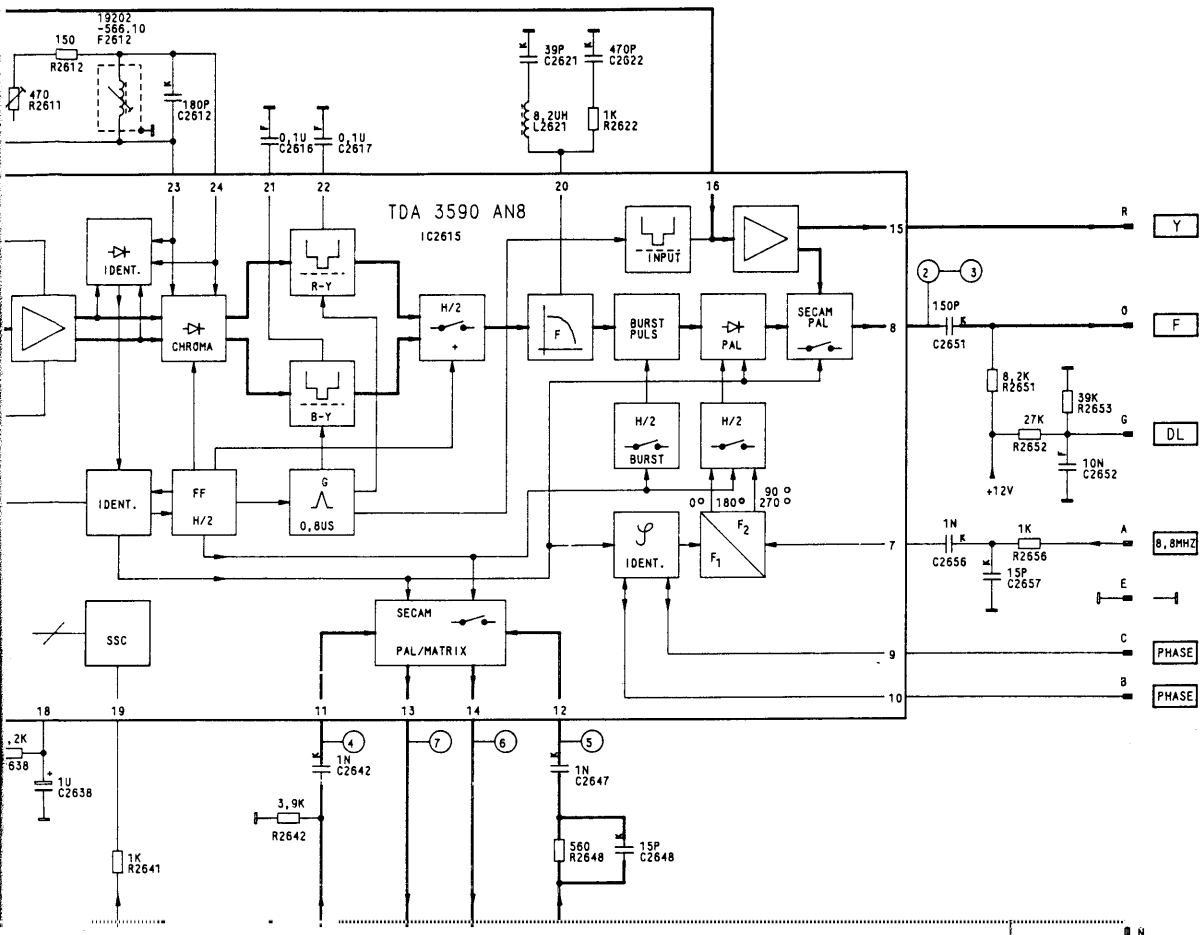

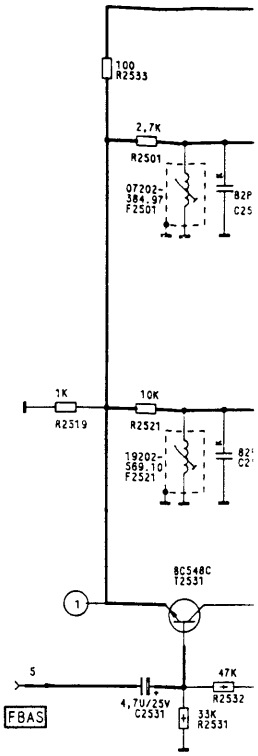

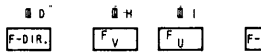

PAL/SECAM TRANSCODER 29504-146.01

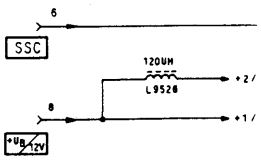

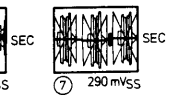

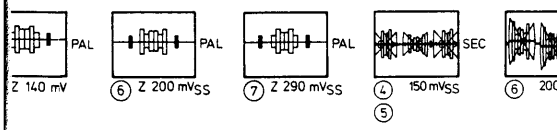

F
C
C

01 auf

coder

ECAM

1. Weißabgleich
   - FuBK-Testbild einspeisen.
   - ◑min., ◯nom., ◑max., einstelle
   - Regler VR und VB (Bildrohrplatte Grauwerten sichtbar sind.
2. Sperrpunktabgleich
   Eine manuelle Einstellung ist nicht Dunkelstromregelung besitzt. Kontr
   - FuBK-Testbild einspeisen.
   - ◑min., ◯nom., ◑min., einstelle
   - Tastkopf an den Kollektoren der (Bildrohrplatte). Die Schwarzwert 140 ... 150 V.
3. Einstellungen im Farbkanal
   - PAL-Testbild einspeisen.
   - FK nom., H nom., K max. einstell
   - IC-Pin 28 vom TDA 4555 mit + 12
   - IC-Pin 17 vom TDA 4555 mit Mas
   - Mit Trimmer C 9516 die durchlau
   - Kurzschlußbrücken entfernen.
   - Tastkopf an MP 12, mit Regler BP Deckung bringen.
   - SECAM-Testbild einspeisen.
   - Tastkopf an Pin 1 vom TDA 4555 mit Spule DR Nullinie des (R-Y)-
   - Tastkopf an Pin 3 vom TDA 4555 mit Spule DB Nullinie des (B-Y)-
   - Spule F2521 so einstellen, daß

05.01 durch den PAL/SECAM-Transcoder 29504-146.0
er Abgleich notwendig.

is converted for SECAM with the PAL/SECAM Trans
s necessary.

viene trasformata in SECAM con il transcoder PAL/SE
essun'altra taratura.

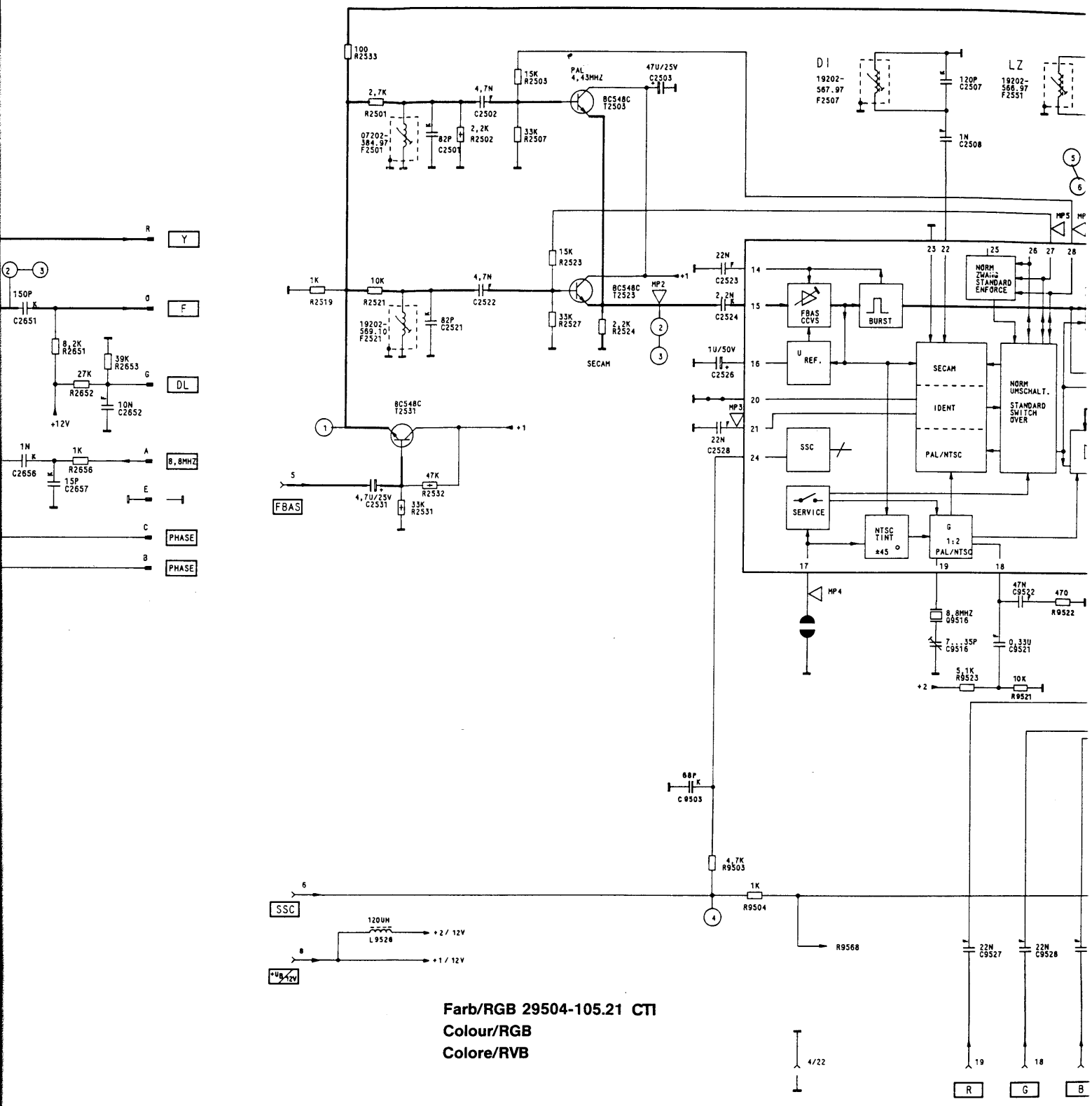

Farb/RGB 29504-105.21 CTI
Colour/RGB
Colore/RVB

1. Weißabgleich
   - FuBK-Testbild einspeisen.
   - ◑min., ◌nom., ◑max., einstellen.
   - Regler VR und VB (Bildrohrplatte) so einstellen, daß keine Verfärbungen in den Grauwerten sichtbar sind.
2. Sperrpunktabgleich
   Eine manuelle Einstellung ist nicht möglich, da die Steckkarte eine automatische Dunkelstromregelung besitzt. Kontrolle des Sperrpunkts (Oszilloskop erforderlich).
   - FuBK-Testbild einspeisen.
   - ◑min., ◌nom., ◑min., einstellen.
   - Tastkopf an den Kollektoren der Transistoren T736, T756, T776 anhängen (Bildrohrplatte). Die Schwarzwerte der drei Kathodensignale liegen bei ca. 140 ... 150 V.
3. Einstellungen im Farbkanal
   - PAL-Testbild einspeisen.
   - FK nom., H nom., K max. einstellen.
   - IC-Pin 28 vom TDA 4555 mit + 12 V verbinden.
   - IC-Pin 17 vom TDA 4555 mit Masse verbinden.
   - Mit Trimmer C 9516 die durchlaufenden Farbbalken zum Stehen bringen.
   - Kurzschlußbrücken entfernen.
   - Tastkopf an MP 12, mit Regler BP und Spule LZ die Doppelbilder des B -Signals zur Deckung bringen.
   - SECAM-Testbild einspeisen.
   - Tastkopf an Pin 1 vom TDA 4555 anschließen, mit Spule DR Nullinie des (R-Y)-Signals auf Zeilentastniveau bringen.
   - Tastkopf an Pin 3 vom TDA 4555 anschließen, mit Spule DB Nullinie des (B-Y)-Signals auf Zeilentastniveau bringen.
   - Spule F 2521 so einstellen, daß das (B-Y)-Signal keine Überschwinger hat.

1. White level adjustment.
   - Display colour bar test pattern.
   - Set ◑ to min., ◌ to nom., ◑ to max.
   - Adjust presets VR and VB (CRT socket board) so that the picture does not sho colouration.
2. Adjustment of cut-off point.
   Manual adjustment is not possible, as the circuit board employs an automatic current control circuit.
   To check cut-off point (oscilloscope required), proceed as follows:
   - Display colour bar test pattern.
   - Set ◑ to min., ◌ to nom., ◑ to min.
   - Connect test probe to collectors of T736, T756, T776 (CRT socket board). The black levels of the three cathode signals should be 140-150 V.
3. Adjustments in chroma channel.
   - Display PAL test pattern.
   - Adjust colour level and brightness to nominal value, contrast to maximum.
   - Connect pin 28 of IC TDA 4555 to + 12 V supply.
   - Connect pin 17 to IC TDA 4555 to chassis.
     Adjust trimmer C 9516 for stationary pattern in colour bars.
   - Remove wire links.
   - Connect test probe to test point MP 12. Bring the double image produced b B signal to coincidence by adjusting the preset BP and the coil LZ.
   - Display SECAM test pattern.
   - Connect test probe to pin 1 of IC TDA 4555.
   - Use coil DR to align zero level of the (R-Y) signal with the line black level.
   - Connect test probe to pin 3 of IC TDA 4555.
   - With coil DB to align zero level of the (B-Y) signal with the line black level.
   - Adjust coil F 2521 so that the (B-Y) signal is free of overshooting.

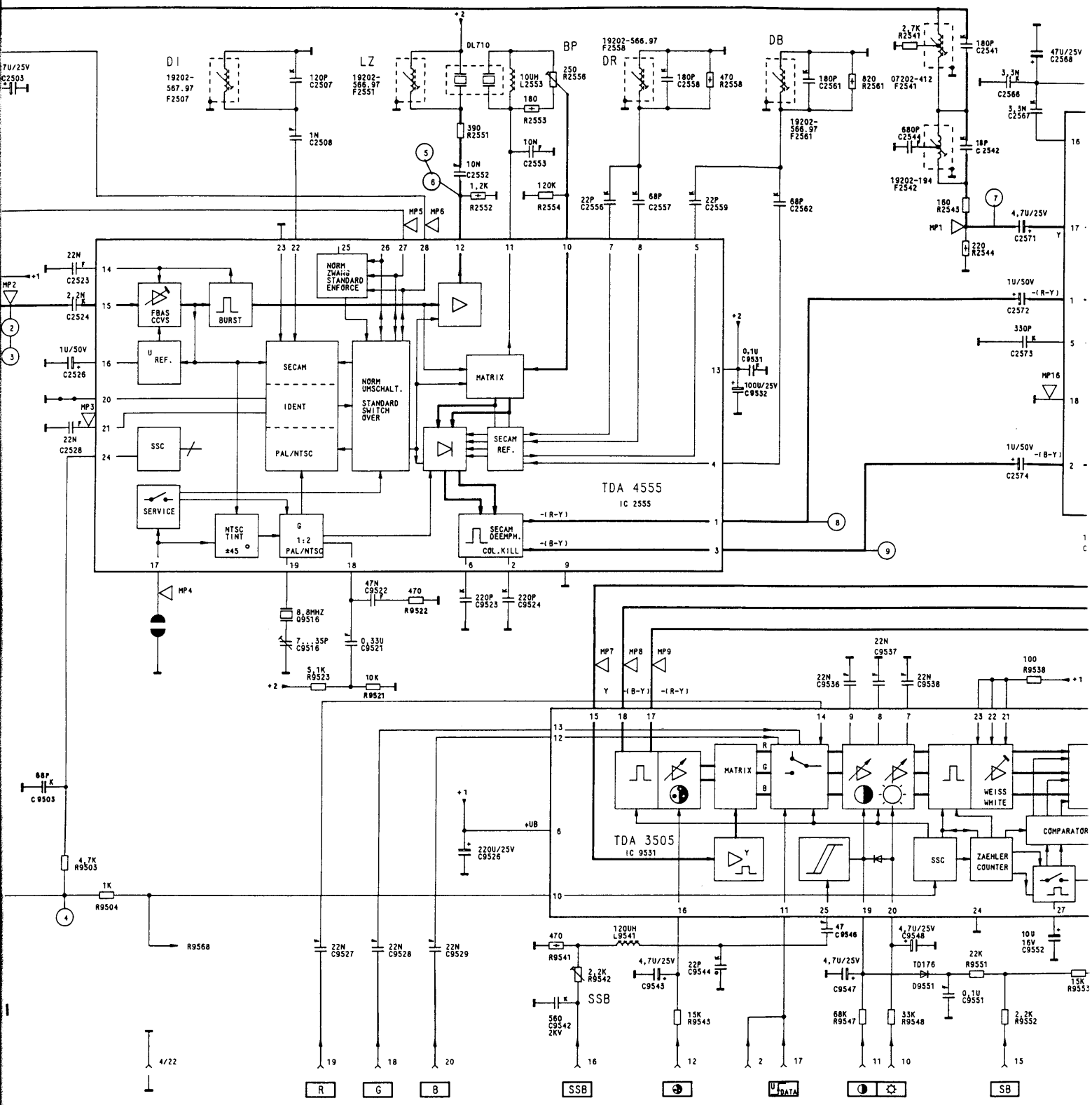

1. White level adjustment.
   - Display colour bar test pattern.
   - Set ◑ to min., ☼ to nom., ◑ to max.
   - Adjust presets VR and VB (CRT socket board) so that the picture does not show any colouration.
2. Adjustment of cut-off point.
   Manual adjustment is not possible, as the circuit board employs an automatic dark current control circuit.
   To check cut-off point (oscilloscope required), proceed as follows:
   - Display colour bar test pattern.
   - Set ◑ to min., ☼ to nom., ◑ to min.
   - Connect test probe to collectors of T736, T756, T776 (CRT socket board). The black levels of the three cathode signals should be 140-150V.
3. Adjustments in chroma channel.
   - Display PAL test pattern.
   - Adjust colour level and brightness to nominal value, contrast to maximum.
   - Connect pin 28 of IC TDA 4555 to + 12V supply.
   - Connect pin 17 to IC TDA 4555 to chassis.
     Adjust trimmer C 9516 for stationary pattern in colour bars.
   - Remove wire links.
   - Connect test probe to test point MP 12. Bring the double image produced by the B signal to coincidence by adjusting the preset BP and the coil LZ.
   - Display SECAM test pattern.
   - Connect test probe to pin 1 of IC TDA 4555.
   - Use coil DR to align zero level of the (R-Y) signal with the line black level.
   - Connect test probe to pin 3 of IC TDA 4555.
   - With coil DB to align zero level of the (B-Y) signal with the line black level.
   - Adjust coil F2521 so that the (B-Y) signal is free of overshooting.

1. Taratura del bianco
   - Applicare un monoscopio FuBK
   - Regolare ◑ al minimo, ☼ sul valore nominale e ◑ al massimo.
   - Con VR e VB (piastra cinescopio) eliminare eventuali macchie di colore.
2. Taratura del punto di blocco.
   Una regolazione manuale non è possibile, poichè questa scheda incorpora una regolazione automatica della corrente d'interdizione.
   Controllo del punto di blocco (è necessario un oscilloscopio):
   - Applicare un monoscopio FuBK.
   - Regolare ◑ al minimo, ☼ sul valore nominale e ◑ al minimo.
   - Collegare la sonda ai collettori dei transistori T736, T756, T776 (piastra cinescopio). Valore nero dei tre segnali catodici ca. 140...150 V.
3. Regolazione del canale colore.
   - Applicare un monoscopio PAL.
   - Regolare FK e H sul valore nominale, K al massimo.
   - Sull'integrato TDA 4555 collegare pin 28 a +12 V.
   - Sull'integrato TDA 4555 collegare pin 17 a massa.
     Con C 9516 fermare le barre colorate scorrevoli.
   - Togliere i cortocircuiti.
   - Collegare la sonda a MP 12, con il regolatore BP e la bobina LZ portare a copertura le immagini doppie del segnale B.
   - Applicare un monoscopio SECAM.
   - Collegare la sonda al pin 1 dell'integrato TDA 4555, con la bobina DR portare la linea zero del segnale (R-Y) sul livello della frequenza di riga.
   - Collegare la sonda al pin 3 dell'integrato TDA 4555, con la bobina DB portare la linea zero del segnale (B-Y) sul livello della frequenza di riga.
   - La bobina F 2521 applicarla così in modo che il segnale (B-Y) sia chiaro.

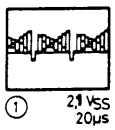

For Service Manuals
MAURITRON SERVICES
8 Cherry Tree Road, Chinnor
Oxfordshire, OX9 4QY.
Tel (01844) 351694
Fax (01844) 352554
email:- mauritron@dial.pipex.com

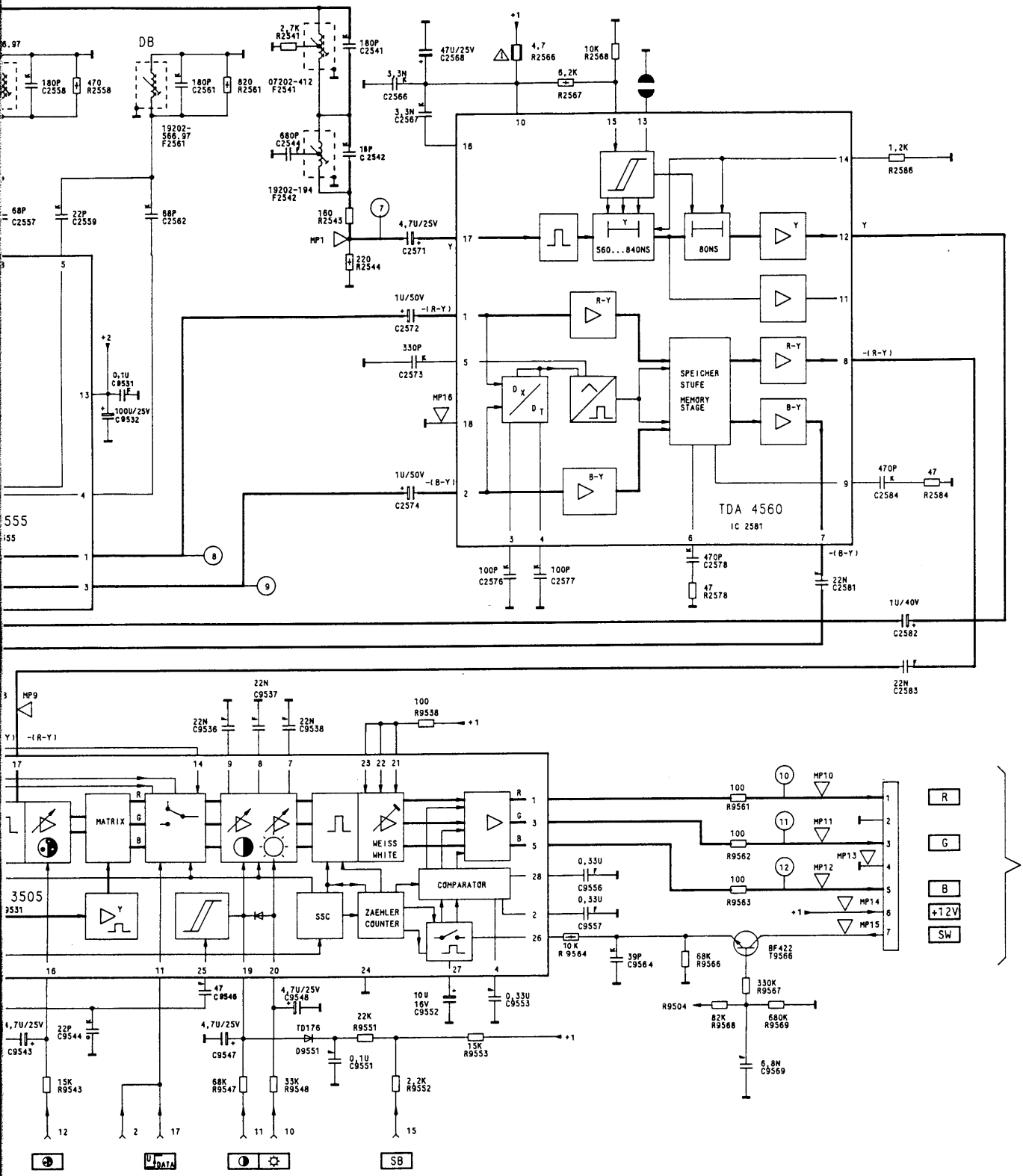

bio FuBK
☼ sul valore nominale e ◑ al massimo.
inescopio) eliminare eventuali macchie di colore.
co.
non è possibile, poichè questa scheda incorpora una
lla corrente d'interdizione.
cco (è necessario un oscilloscopio):
bio FuBK.
☼ sul valore nominale e ◑ al minimo.
llettori dei transistori T736, T756, T776 (piastra cinescopio).
nali catodici ca. 140...150 V.
lore.
bio PAL.
lore nominale, K al massimo.
collegare pin 28 a +12 V.
collegare pin 17 a massa.
barre colorate scorrevoli.

12, con il regolatore BP e la bobina LZ portare a copertura le
gnale B.
bio SECAM.
in 1 dell'integrato TDA 4555,
re la linea zero del segnale (R-Y) sul
li riga.
in 3 dell'integrato TDA 4555,
re la linea zero del segnale (B-Y) sul
li riga.
carla così in modo che il segnale (B-Y) sia chiaro.

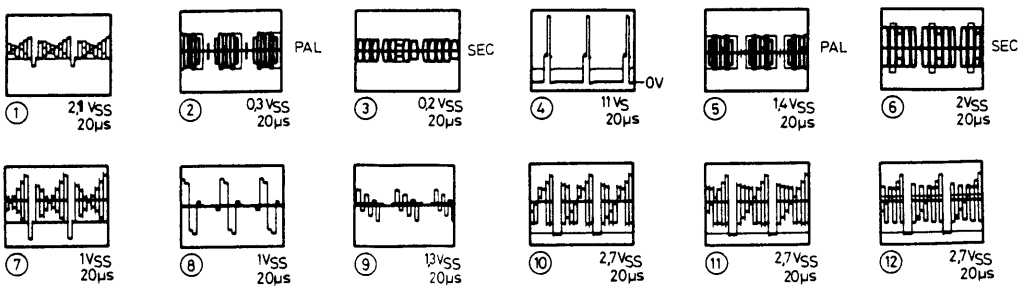

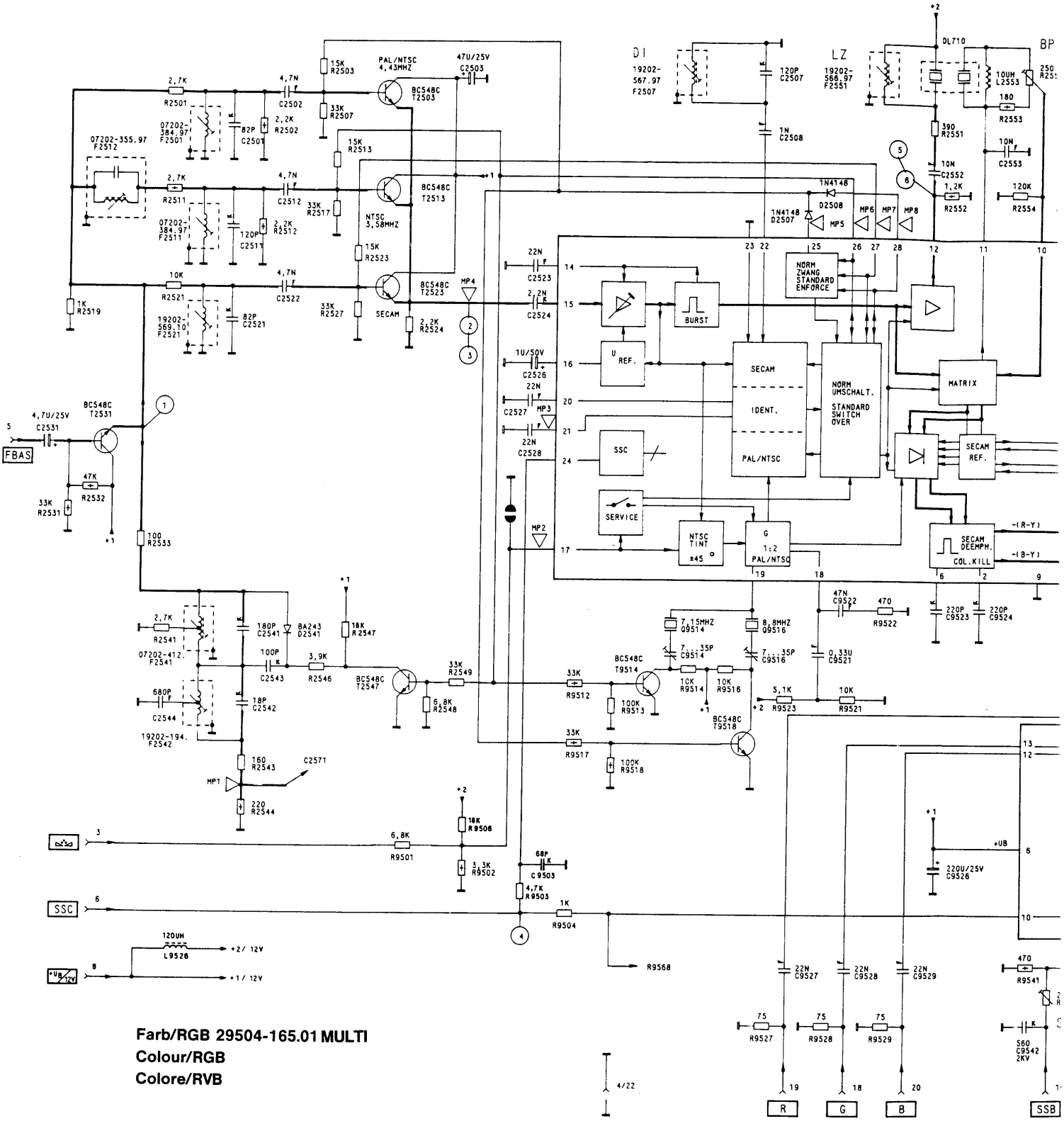

Farb/RGB 29504-165.01 MULTI
Colour/RGB
Colore/RVB

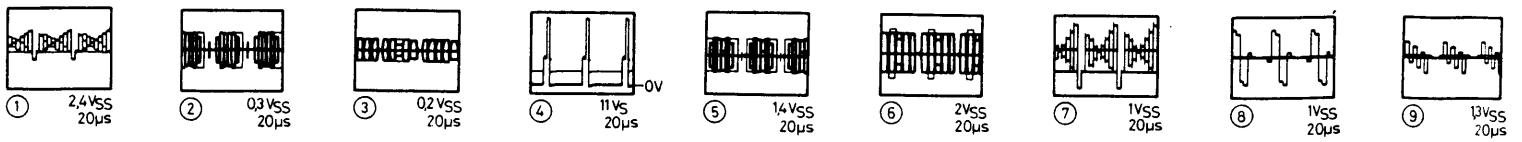

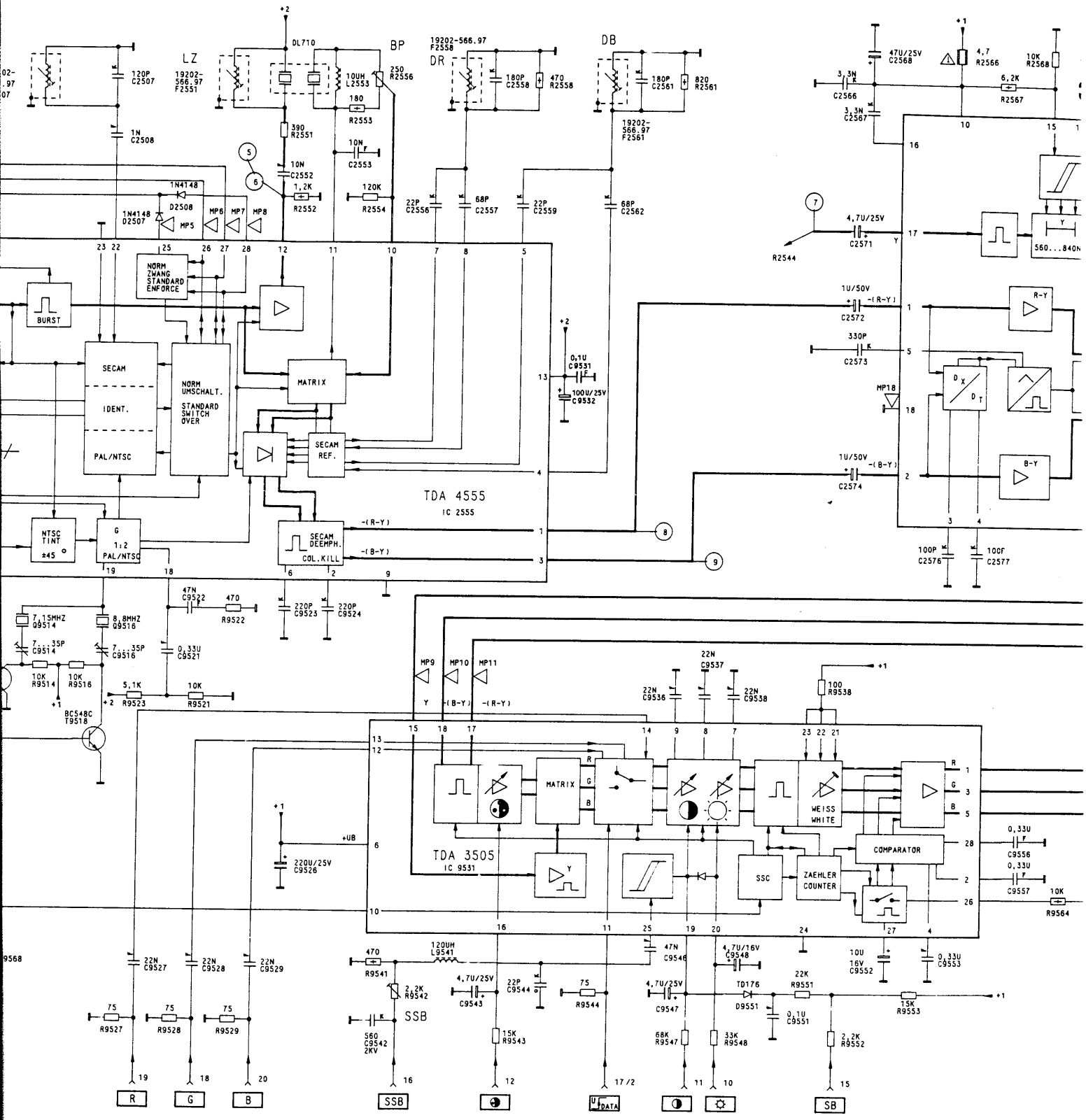
LZ
BP
DR
DB
DL710
19202-566.97 F2551
19202-566.97 F2558
19202-566.97 F2561
120P C2507
1N C2508
390 R2551
10UH L2553
250 R2556
180 R2553
10N C2553
10N C2552
1,2K R2552
120K R2554
22P C2556
68P C2557
22P C2559
68P C2562
180P C2558
470 R2558
180P C2561
820 R2561
1N4148 D2508
1N4148 D2507
MP5
MP6
MP7
MP8
NORM ZWANG STANDARD ENFORCE
BURST
SECAM
IDENT.
PAL/NTSC
NORM UMSCHALT. STANDARD SWITCH OVER
MATRIX
SECAM REF.
SECAM DEEMPH. COL.KILL
TDA 4555
IC 2555
NTSC TINT ±45
G 1:2 PAL/NTSC
0,1U C9531
100U/25V C9532
47U/25V C2568
4,7 R2566
10K R2568
3,3N C2566
3,3N C2567
6,2K R2567
4,7U/25V C2571
R2544
1U/50V C2572
330P C2573
MP18
1U/50V C2574
R-Y
B-Y
100P C2576
100P C2577
47N C9522
470 R9522
220P C9523
220P C9524
7,15MHZ Q9514
8,8MHZ Q9516
7...35P C9514
7...35P C9516
0,33U C9521
10K R9514
10K R9516
5,1K R9523
10K R9521
BC548C T9518
MP9
MP10
MP11
22N C9537
22N C9536
22N C9538
100 R9538
MATRIX
WEISS WHITE
COMPARATOR
SSC
ZAEHLER COUNTER
TDA 3505
IC 9531
220U/25V C9526
0,33U C9556
0,33U C9557
10K R9564
22N C9527
22N C9528
22N C9529
75 R9527
75 R9528
75 R9529
470 R9541
120UH L9541
2,2K R9542
SSB
560 C9542 2KV
4,7U/25V C9543
22P C9544
75 R9544
15K R9543
47N C9546
4,7U/16V C9548
4,7U/25V C9547
TD176 D9551
22K R9551
0,1U C9551
68K R9547
33K R9548
2,2K R9552
15K R9553
10U 16V C9552
0,33U C9553
R
G
B
SSB
DATA
SB

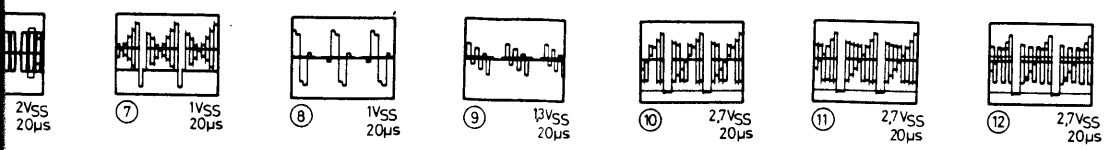
2VSS 20µs
7 1VSS 20µs
8 1VSS 20µs
9 1,3VSS 20µs
10 2,7VSS 20µs
11 2,7VSS 20µs
12 2,7VSS 20µs

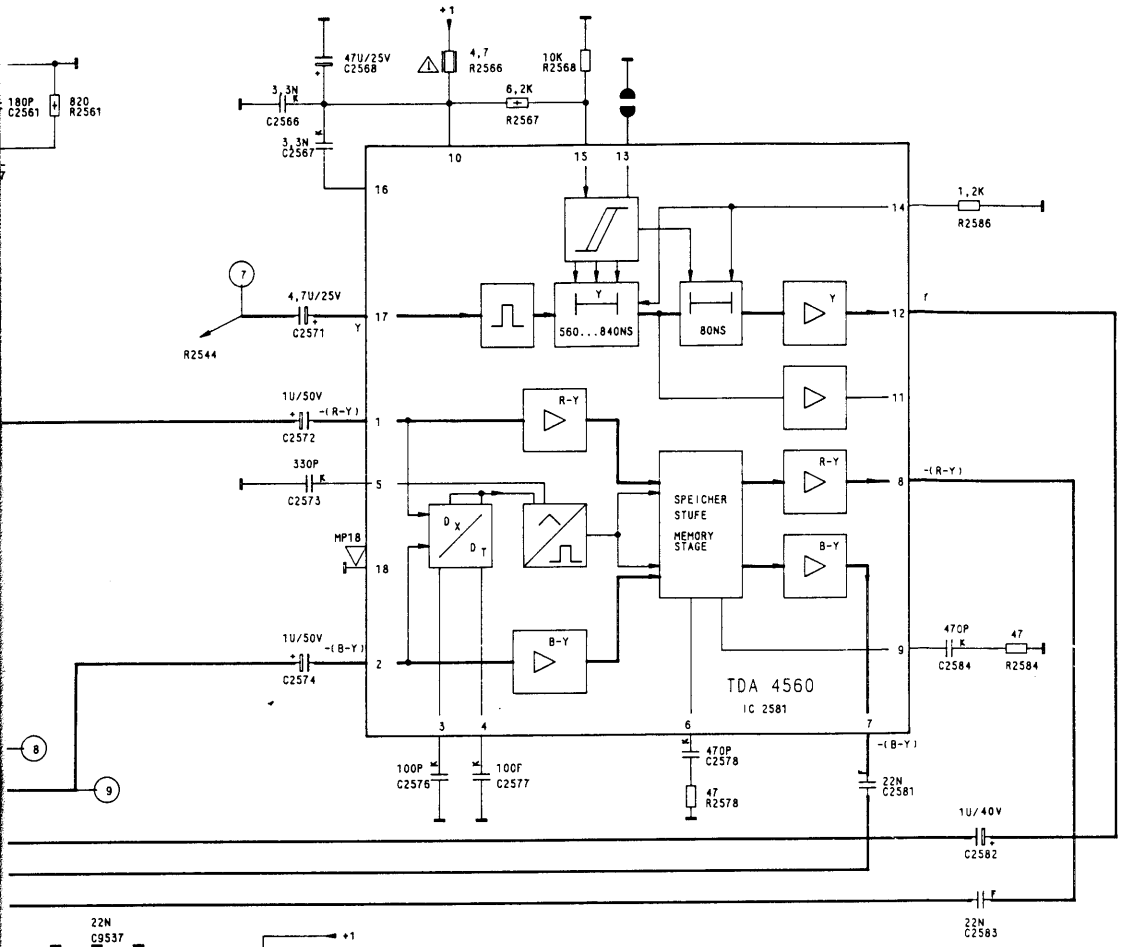

1. Weißabgleich
   - FuBK-Testbild einspeiser
   - ◐min., ☼nom., ◑max.,
   - Regler VR und VB (Bildrc Grauwerten sichtbar sinc
2. Sperrpunktabgleich
   Eine manuelle Einstellung is Dunkelstromregelung besitz
   - FuBK-Testbild einspeiser
   - ◐min., ☼nom., ◑min., e
   - Tastkopf an den Kollekto (Bildrohrplatte). Die Schv 140 ... 150 V (26"-Geräte
3. Einstellungen im Farbkanal
   - PAL-Testbild einspeisen.
   - FK nom., H nom., K max.
   - IC-Pin 28 vom TDA 4555
   - IC-Pin 17 vom TDA 4555
   - Mit Trimmer C 9516 die d
   - Kurzschlußbrücken entfer
   - Tastkopf an MP 12, mit R zur Deckung bringen.
   - NTSC-Testbild 3,5 MHz ei
   - IC-Pin 26 vom TDA 4555
   - IC-Pin 17 vom TDA 4555
   - Mit Trimmer C 9514 die d
   - Kurzschlußbrücken entfer
   - SECAM-Testbild einspeis
   - Tastkopf an Pin 1 vom TD mit Spule DR Nullinie des
   - Tastkopf an Pin 3 vom TD mit Spule DB Nullinie des
   - Spule F 2521 so einstelle

1. White level adjustment.
   - Display colour bar test pa
   - Set ◐ to min., ☼ to nom
   - Adjust presets VR and VB colouration.
2. Adjustment of cut-off point.
   Manual adjustment is not pc current control circuit.
   To check cut-off point (oscill
   - Display colour bar test pa
   - Set ◐ to min., ☼ to nom.
   - Connect test probe to co The black levels of the th
3. Adjustments in chroma char
   - Display PAL test pattern.
   - Adjust colour level and br
   - Connect pin 28 of IC TDA
   - Connect pin 17 to IC TDA Adjust trimmer C 9516 for
   - Remove wire links.
   - Connect test probe to tes B signal to coincidence b
   - Display 3.5 MHz NTSC tes
   - Connect pin 26 of IC TDA
   - Connect pin 17 of IC TDA
   - Adjust trimmer C 9514 for
   - Remove wire links.
   - Display SECAM test patte
   - Connect test probe to pin
   - Use coil DR to align zero
   - Connect test probe to pin
   - With coil DB to align zero
   - Adjust coil F 2521 so that

1. Taratura del bianco
   - Applicare un monoscopio
   - Regolare ◐ al minimo, ☼
   - Con i regolatori VR e VB (p
2. Taratura del punto di blocco
   Una regolazione manuale nor regolazione automatica della Controllo del punto di blocco
   - Applicare un monoscopio
   - Regolare ◐ al minimo, ☼
   - Collegare la sonda ai collett Valore nero dei tre segnali
3. Regolazione del canale colore
   - Applicare un monoscopio
   - Regolare FK e H sul valore
   - Sull'integrato TDA 4555 co
   - Sull'integrato TDA 4555 co Con C 9516 fermare le bar
   - Togliere i cortocircuiti.
   - Collegare la sonda a MP 12, immagini doppie del segn
   - Applicare un monoscopio
   - Sull'integrato TDA 4555 co
   - Sull'integrato TDA 4555 co
   - Con C 9514 fermare le bar
   - Togliere i cortocircuiti.
   - Applicare un monoscopio
   - Collegare la sonda al pin 1 con la bobina DR portare livello della frequenza di ri
   - Collegare la sonda al pin 3 con la bobina DB portare livello della frequenza di ri
   - La bobina F 2581 applicar

1. Weißabgleich
   - FuBK-Testbild einspeisen.
   - ◐min., ☼nom., ◑max., einstellen.
   - Regler VR und VB (Bildrohrplatte) so einstellen, daß keine Verfärbungen in den Grauwerten sichtbar sind.
2. Sperrpunktabgleich
   Eine manuelle Einstellung ist nicht möglich, da die Steckkarte eine automatische Dunkelstromregelung besitzt. Kontrolle des Sperrpunkts (Oszilloskop erforderlich).
   - FuBK-Testbild einspeisen.
   - ◐min., ☼nom., ◑min., einstellen.
   - Tastkopf an den Kollektoren der Transistoren T736, T756, T776 anhängen (Bildrohrplatte). Die Schwarzwerte der drei Kathodensignale liegen bei ca. 140 ... 150 V (26"-Geräte).
3. Einstellungen im Farbkanal
   - PAL-Testbild einspeisen.
   - FK nom., H nom., K max. einstellen.
   - IC-Pin 28 vom TDA 4555 mit + 12 V verbinden.
   - IC-Pin 17 vom TDA 4555 mit Masse verbinden.
   - Mit Trimmer C 9516 die durchlaufenden Farbbalken zum Stehen bringen.
   - Kurzschlußbrücken entfernen.
   - Tastkopf an MP 12, mit Regler BP und Spule LZ die Doppelbilder des B-Signals zur Deckung bringen.
   - NTSC-Testbild 3,5 MHz einspeisen.
   - IC-Pin 26 vom TDA 4555 mit 12 V verbinden.
   - IC-Pin 17 vom TDA 4555 mit Masse verbinden.
   - Mit Trimmer C 9514 die durchlaufenden Farbbalken zum Stehen bringen.
   - Kurzschlußbrücken entfernen.
   - SECAM-Testbild einspeisen.
   - Tastkopf an Pin 1 vom TDA 4555 anschließen, mit Spule DR Nullinie des (R-Y)-Signals auf Zeilenniveau bringen.
   - Tastkopf an Pin 3 vom TDA 4555 anschließen, mit Spule DB Nullinie des (B-Y)-Signals auf Zeilentastniveau bringen.
   - Spule F 2521 so einstellen, daß das (B-Y)-Signal keine Überschwinger hat.

1. White level adjustment.
   - Display colour bar test pattern.
   - Set ◐ to min., ☼ to nom., ◑ to max.
   - Adjust presets VR and VB (CRT socket board) so that the picture does not show any colouration.
2. Adjustment of cut-off point.
   Manual adjustment is not possible, as the circuit board employs an automatic dark current control circuit.
   To check cut-off point (oscilloscope required), proceed as follows:
   - Display colour bar test pattern.
   - Set ◐ to min., ☼ to nom., ◑ to min.
   - Connect test probe to collectors of T736, T756, T776 (CRT socket board). The black levels of the three cathode signals should be 140-150 V (26" sets).
3. Adjustments in chroma channel.
   - Display PAL test pattern.
   - Adjust colour level and brightness to nominal value, contrast to maximum.
   - Connect pin 28 of IC TDA 4555 to + 12 V supply.
   - Connect pin 17 to IC TDA 4555 to chassis.
   - Adjust trimmer C 9516 for stationary pattern in colour bars.
   - Remove wire links.
   - Connect test probe to test point MP 12. Bring the double image produced by the B signal to coincidence by adjusting the preset BP and the coil LZ.
   - Display 3.5 MHz NTSC test pattern.
   - Connect pin 26 of IC TDA 4555 to 12 V supply.
   - Connect pin 17 of IC TDA 4555 to chassis.
   - Adjust trimmer C 9514 for stationary pattern in colour bars.
   - Remove wire links.
   - Display SECAM test pattern.
   - Connect test probe to pin 1 of IC TDA 4555.
   - Use coil DR to align zero level of the (R-Y) signal with the line black level.
   - Connect test probe to pin 3 of IC TDA 4555.
   - With coil DB to align zero level of the (B-Y) signal with the line black level.
   - Adjust coil F 2521 so that the (B-Y) signal is free of overshooting.

1. Taratura del bianco
   - Applicare un monoscopio FuBK
   - Regolare ◐ al minimo, ☼ sul valore nominale e ◑ al massimo.
   - Con i regolatori VR e VB (piastra cinescopio) eliminare eventuali macchie di colore.
2. Taratura del punto di blocco
   Una regolazione manuale non è possibile, poichè questa scheda incorpora una regolazione automatica della corrente d'interdizione.
   Controllo del punto di blocco (è necessario un oscilloscopio):
   - Applicare un monoscopio FuBK.
   - Regolare ◐ al minimo, ☼ sul valore nominale e ◑ al minimo.
   - Collegare la sonda ai collettori dei transistori T736, T756, T776 (piastra cinescopio). Valore nero dei tre segnali catodici ca. 140...150 V (apparecchi da 26").
3. Regolazione del canale colore.
   - Applicare un monoscopio PAL.
   - Regolare FK e H sul valore nominale, K al massimo.
   - Sull'integrato TDA 4555 collegare pin 28 a + 12 V.
   - Sull'integrato TDA 4555 collegare pin 17 a massa. Con C 9516 fermare le barre colorate scorrevoli.
   - Togliere i cortocircuiti.
   - Collegare la sonda a MP 12, con il regolatore BP e la bobina LZ portare a copertura le immagini doppie del segnale B.
   - Applicare un monoscopio NTSC 3,5 MHz.
   - Sull'integrato TDA 4555 collegare pin 26 a 12 V.
   - Sull'integrato TDA 4555 collegare pin 17 a massa.
   - Con C 9514 fermare le barre colorate scorrevoli.
   - Togliere i cortocircuiti.
   - Applicare un monoscopio SECAM.
   - Collegare la sonda al pin 1 dell'integrato TDA 4555, con la bobina DR portare la linea zero del segnale (R-Y) sul livello della frequenza di riga.
   - Collegare la sonda al pin 3 dell'integrato TDA 4555, con la bobina DB portare la linea zero del segnale (B-Y) sul livello della frequenza di riga.
   - La bobina F 2581 applicarla così in modo che il signale (B-Y) sia chiaro.

aß keine Verfärbungen in den

teckkarte eine automatische
kts (Oszilloskop erforderlich).

, T756, T776 anhängen
ensignale liegen bei ca.

zum Stehen bringen.

Doppelbilder des B-Signals

zum Stehen bringen.

iveau bringen.

stniveau bringen.
ine Überschwinger hat.

the picture does not show any

employs an automatic dark

as follows:

76 (CRT socket board).
be 140-150 V (26" sets).

contrast to maximum.

ir bars.

uble image produced by the
and the coil LZ.

r bars.

the line black level.

h the line black level.
vershooting.

massimo.
eventuali macchie di colore.

scheda incorpora una

opio):

minimo.
, T776 (piastra cinescopio).
parecchi da 26").

na LZ portare a copertura le

) sul

) sul

(B-Y) sia chiaro.

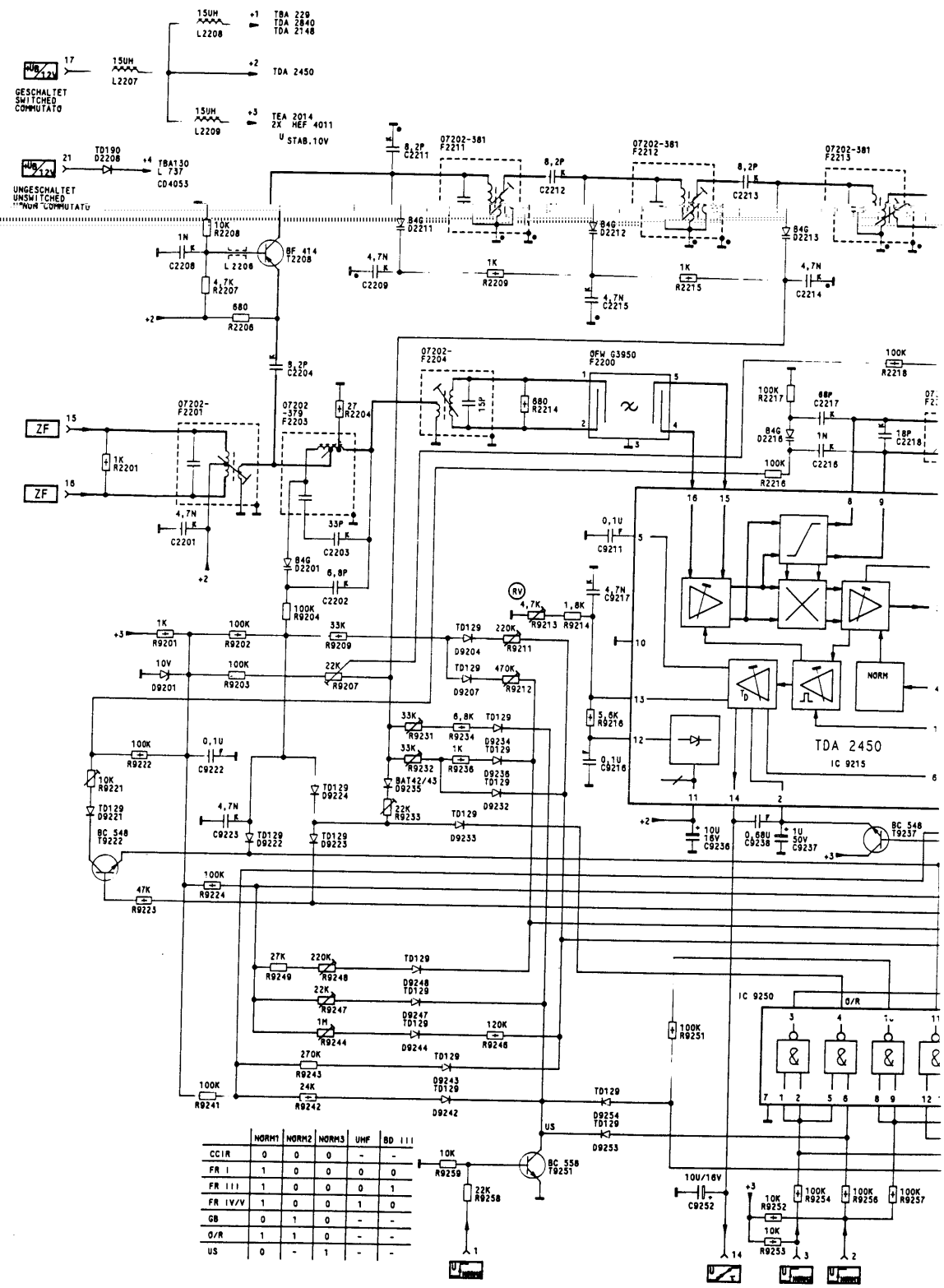

	NORM1	NORM2	NORM3	UHF	BD III
CCIR	0	0	0	-	-
FR I	1	0	0	0	0
FR III	1	0	0	0	1
FR IV/V	1	0	0	1	0
GB	0	1	0	-	-
O/R	1	1	0	-	-
US	0	-	1	-	-

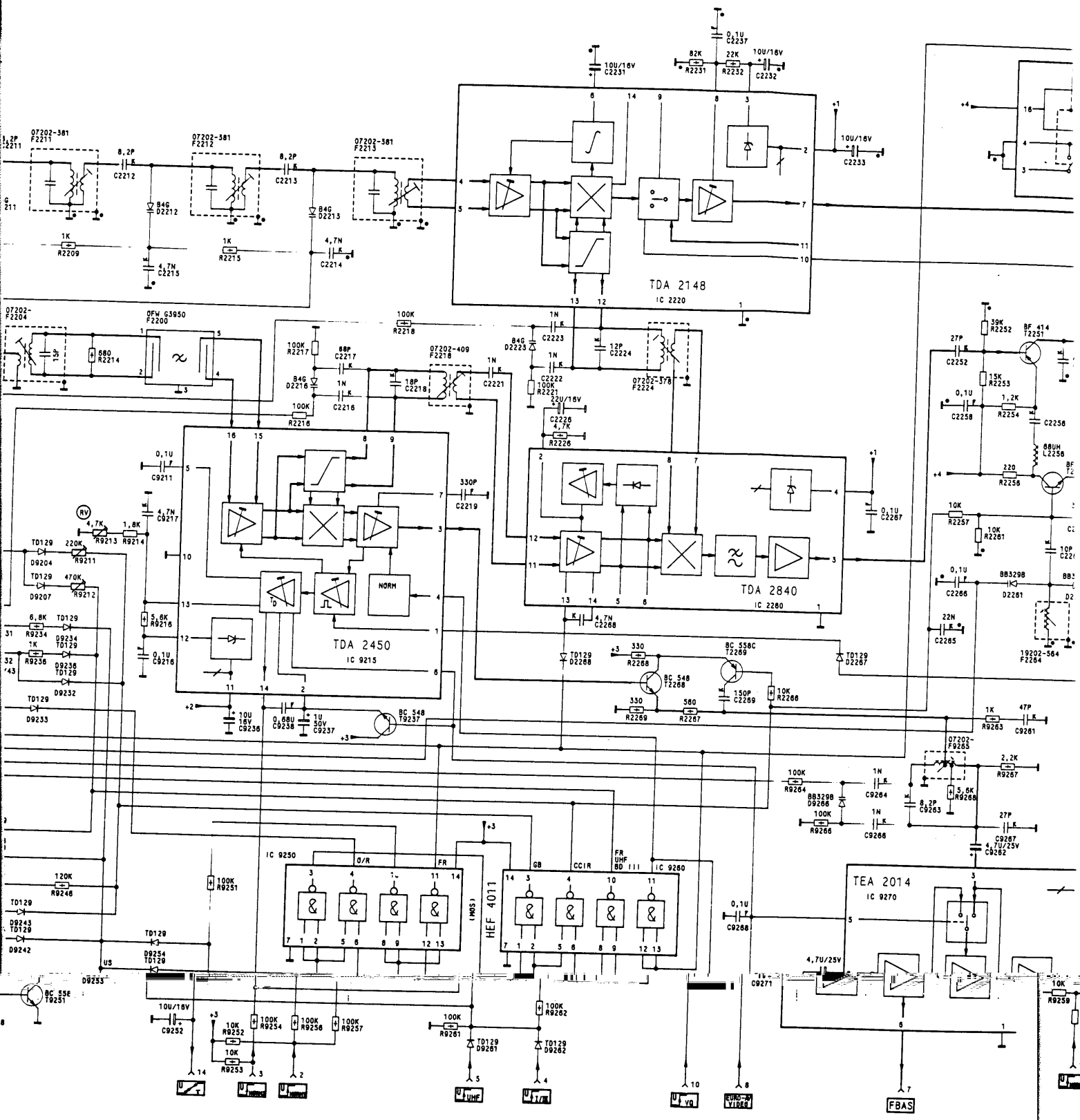

Kein Anpassungsabgleich bei Austausch
When replacing the plug-in board, no alig
Non è necessaria nessuna taratura di ada
sostituzione di una scheda ad innesto

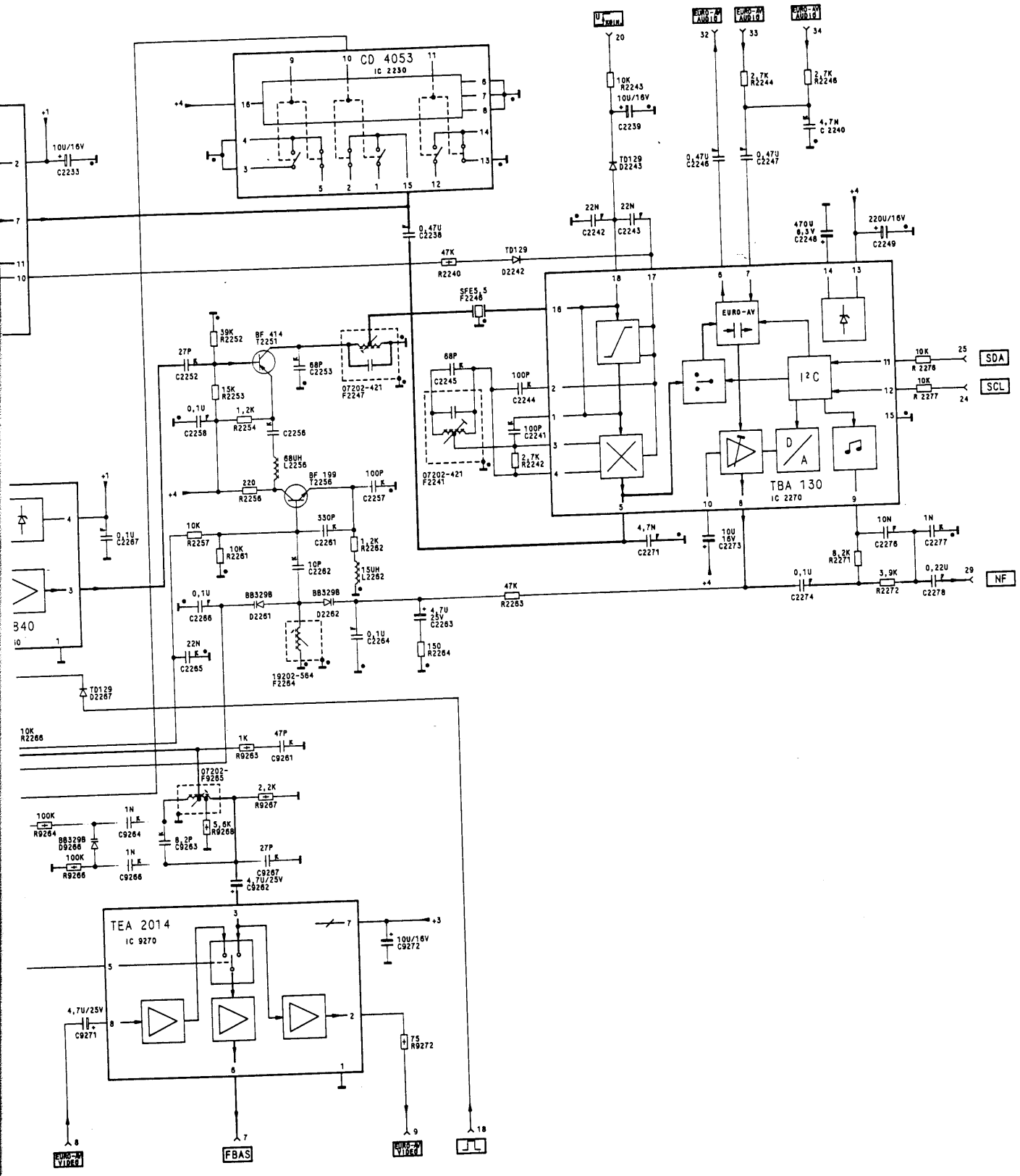

ZF-Verstärker Multi 29504-162.21

IF-Amplifier

Amplificatore FI

Kein Anpassungsabgleich bei Austausch der Steckkarte notwendig

When replacing the plug-in board, no alignment is necessary

Non è necessaria nessuna taratura di allineamento dopo la sostituzione di una scheda ad innesto

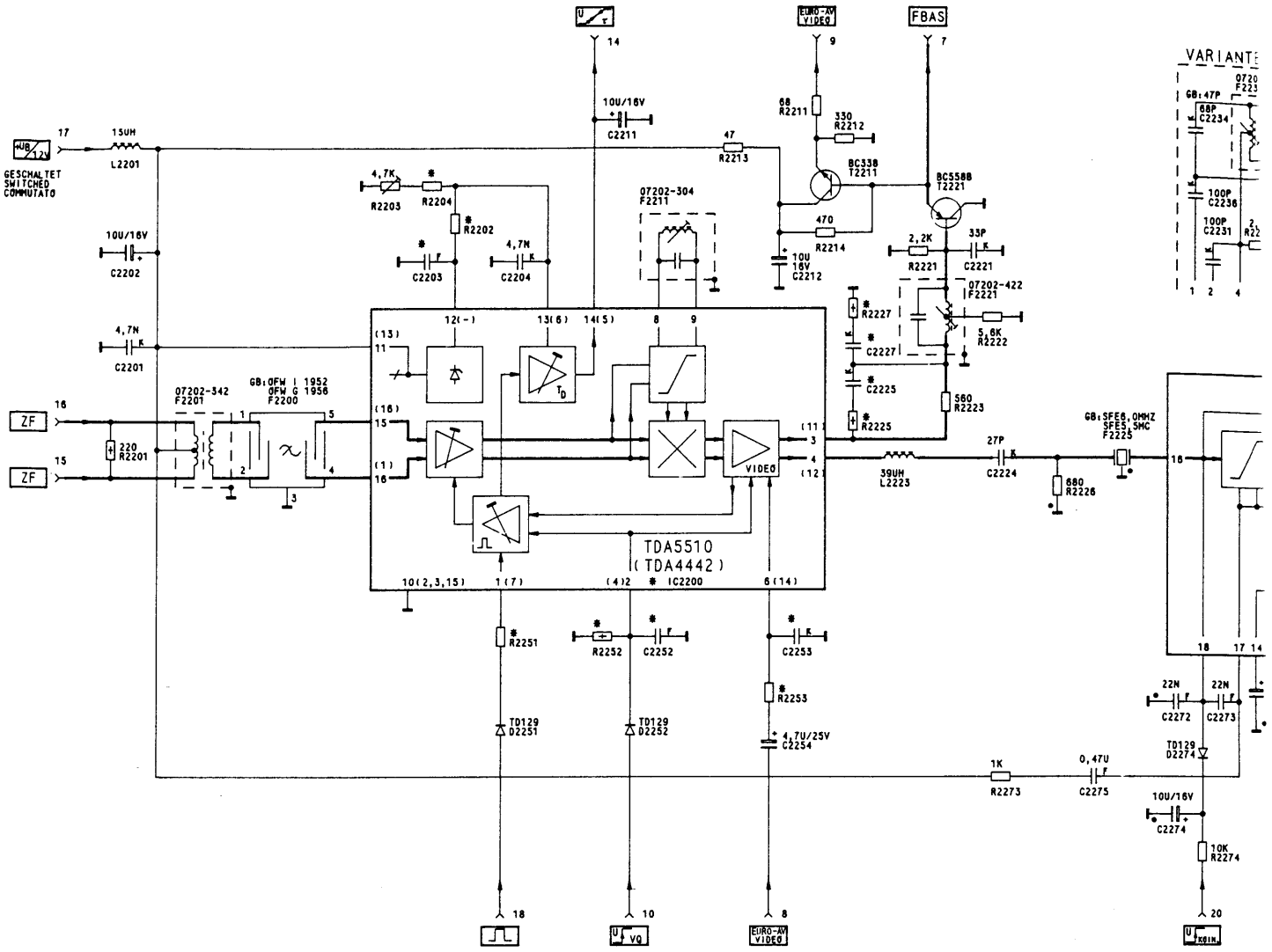

*	IC2200	R2202	R22
-102.21 -112.21	TDA5510	5,6K	1,
-102.22	(TDA4442)	—	1

ZF-Verstärker 29504-102.21/22
IF-Amplifier -112.21 GB
Amplificatore FI

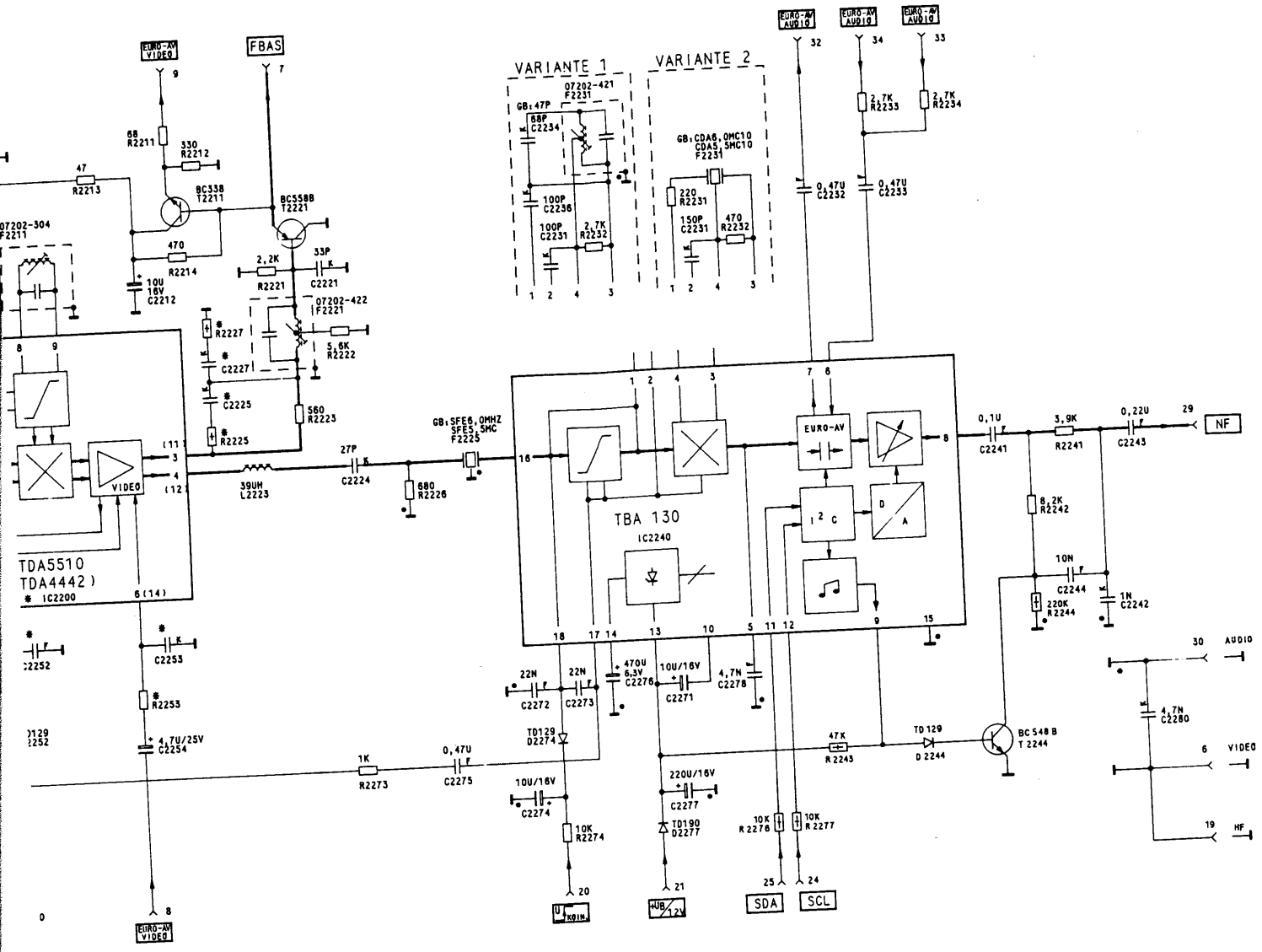

*	IC2200	R2202	R2204	R2225	C2225	R2227	C2227	R2251	R2252	C2252	R2253	C2253	C2203
-102.21 -112.21	TDA5510	5,6K	1,8K	1K	270P	—	—	↔	—	0,68U	↔	—	0,1U
-102.22	(TDA4442)	—	1K	—	—	820	39P	6,8K	100K	4,7U	470	100P	—

).21/22
).21 GB

Kein Anpassungsabgleich bei Austausch der Steckkarte notwendig
When replacing the plug-in board, no alignment is necessary
Non è necessaria nessuna taratura di adattamento dopo la sostituzione di una scheda ad innesto

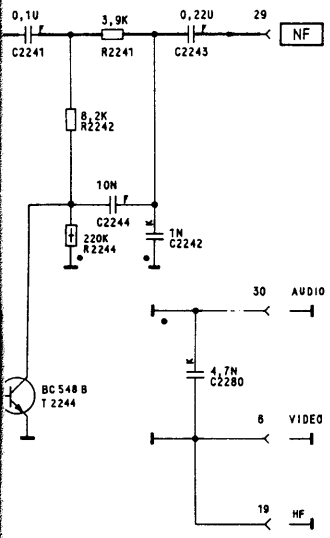

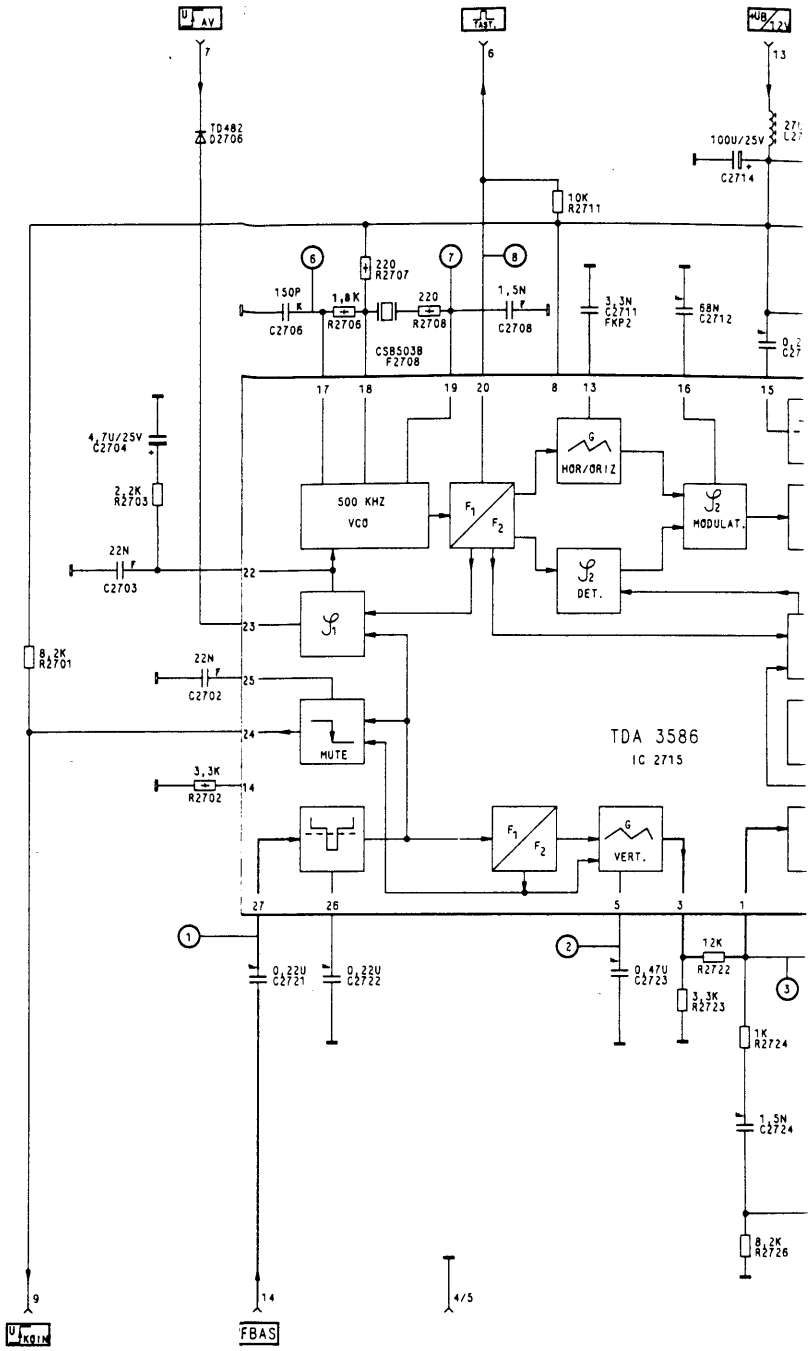

C2252	R2253	C2253	C2203
0,68U	⟷	—	0,1U
4,7U	470	100P	—

ckkarte notwendig
s necessary
o dopo la

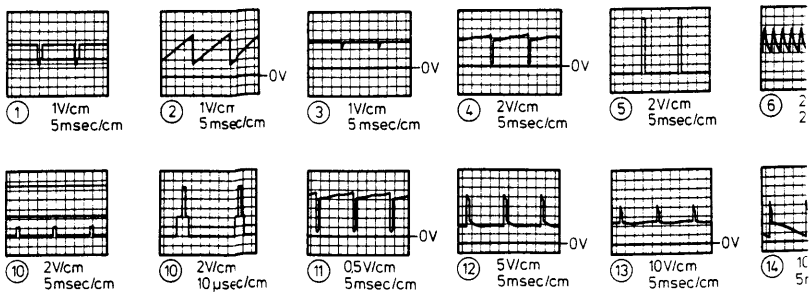

For Service Manuals
MAURITRON SERVICES
8 Cherry Tree Road, Chinnor
Oxfordshire, OX9 4QY.
Tel (01844) 351694
Fax (01844) 352554
email:- mauritron@dial.pipex.com

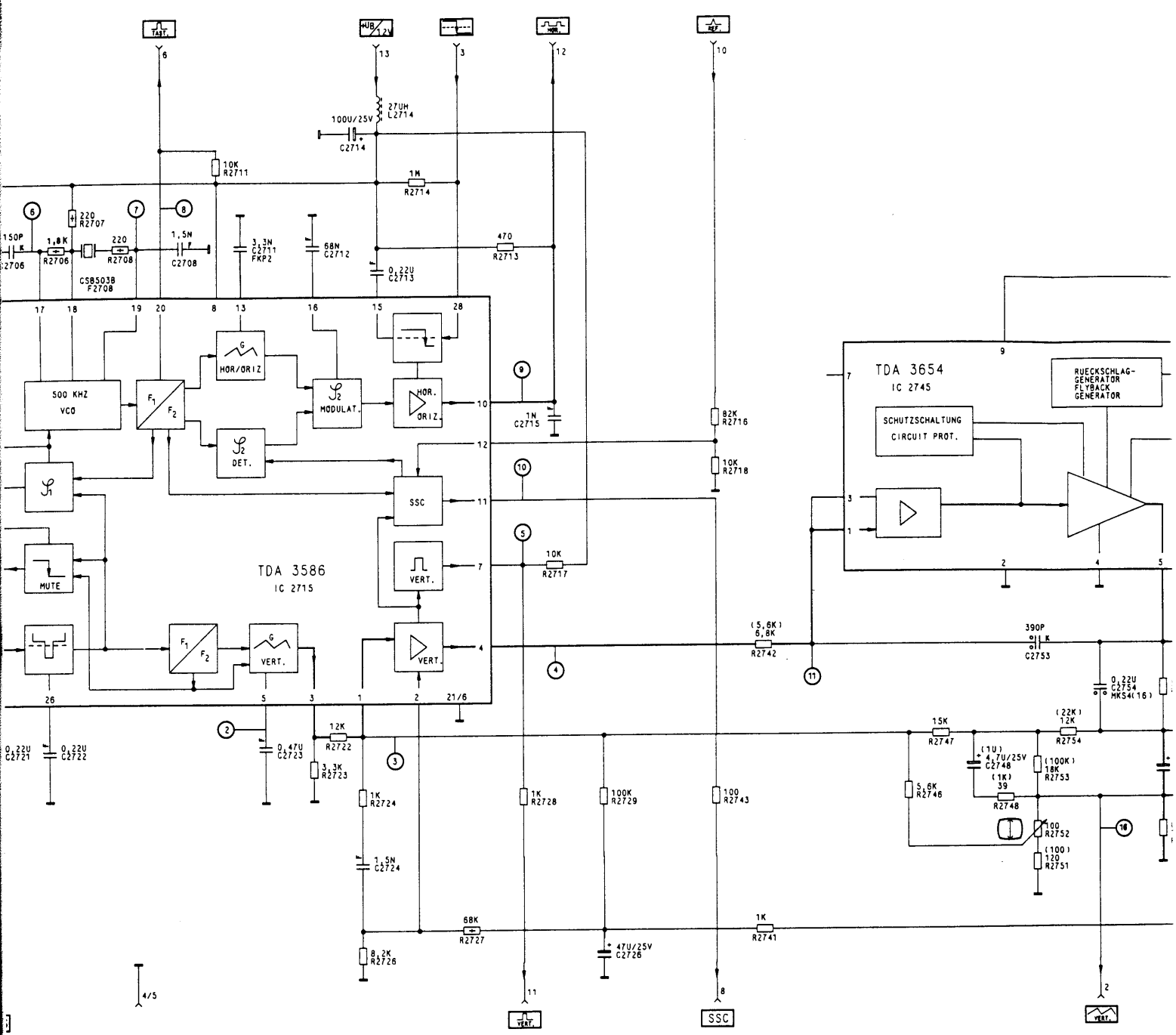

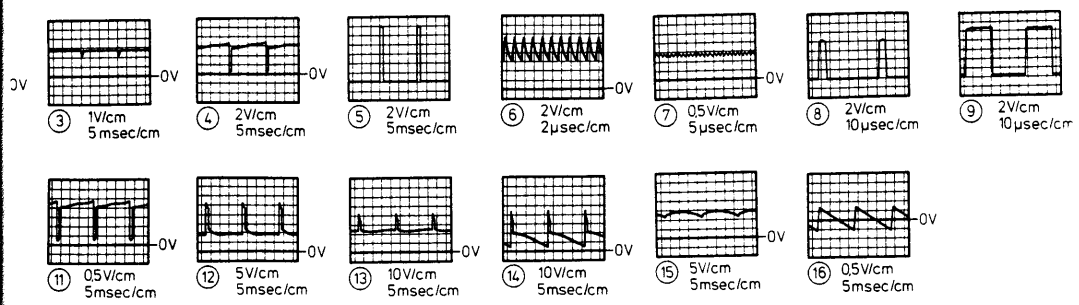

Ablenkung 29504-107.01/.02
Deflection 107.02 Werte in (
Deflessione

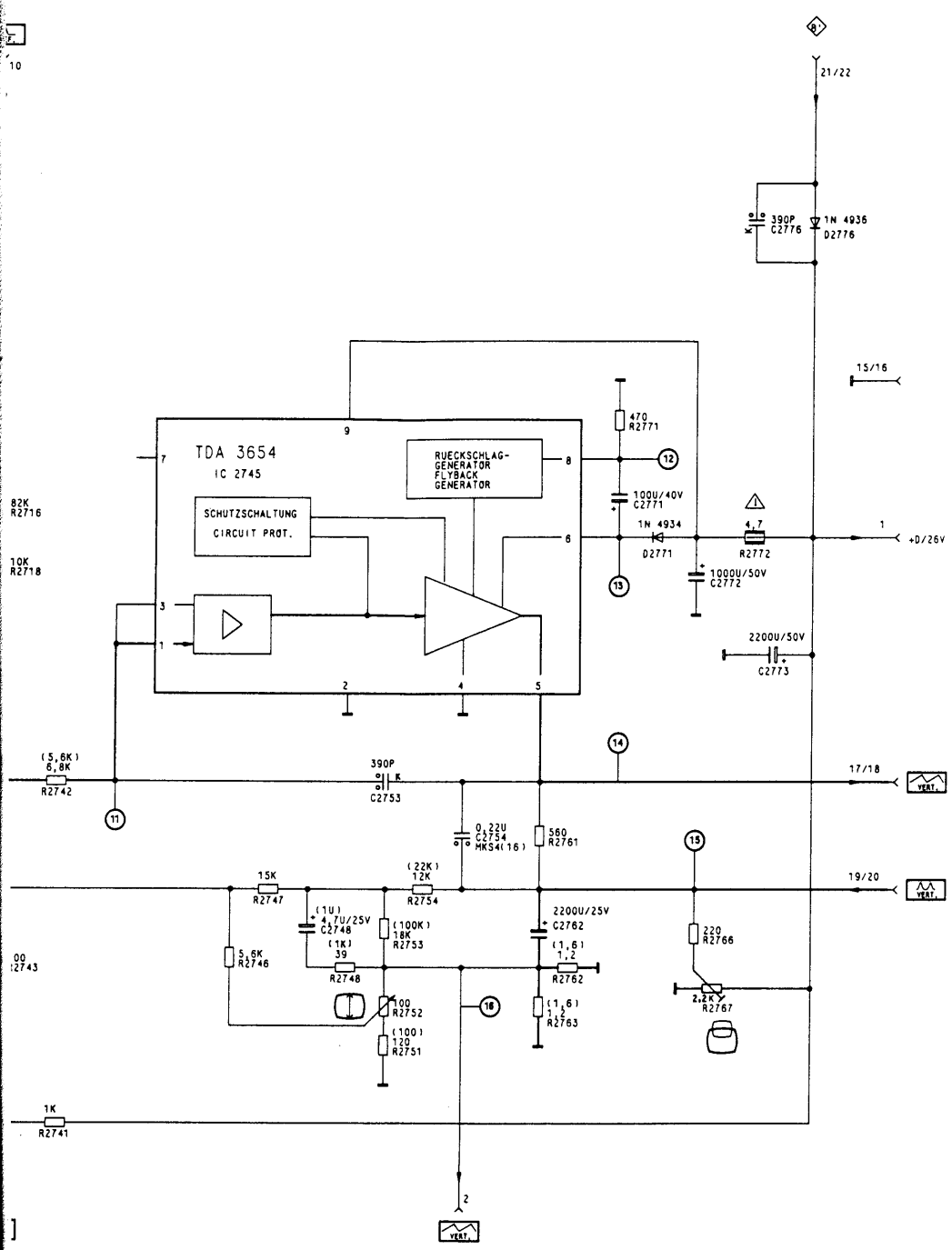

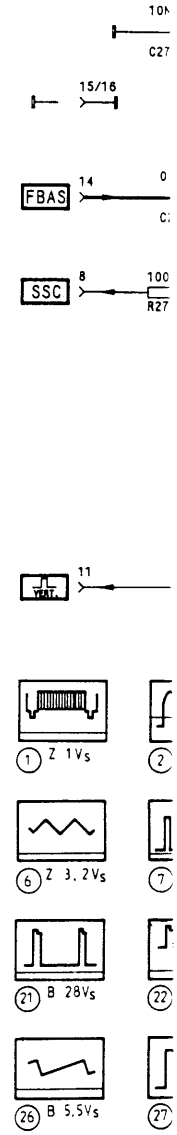

Ablenkung 29504-107.01/.02
Deflection **107.02 Werte in ( )**
Deflessione

Kein Anpassungsabgleich bei Austausch der Steckkarte notwendig
When replacing the plug-in board, no alignment is necessary
Non è necessaria nessuna taratura di adattamento dopo la sostituzione di una scheda ad innesto

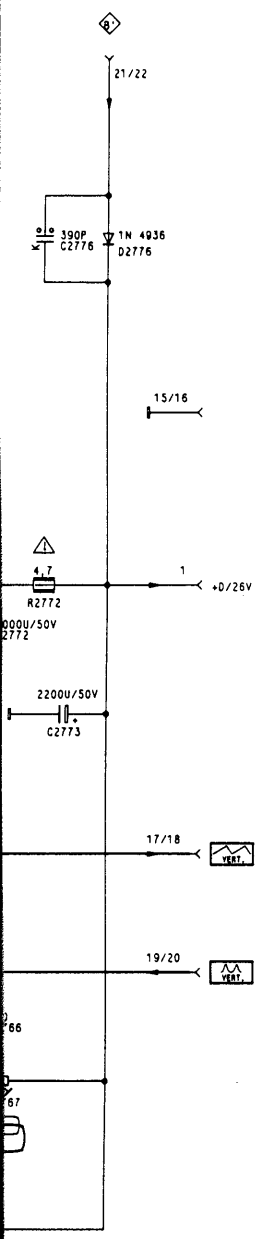

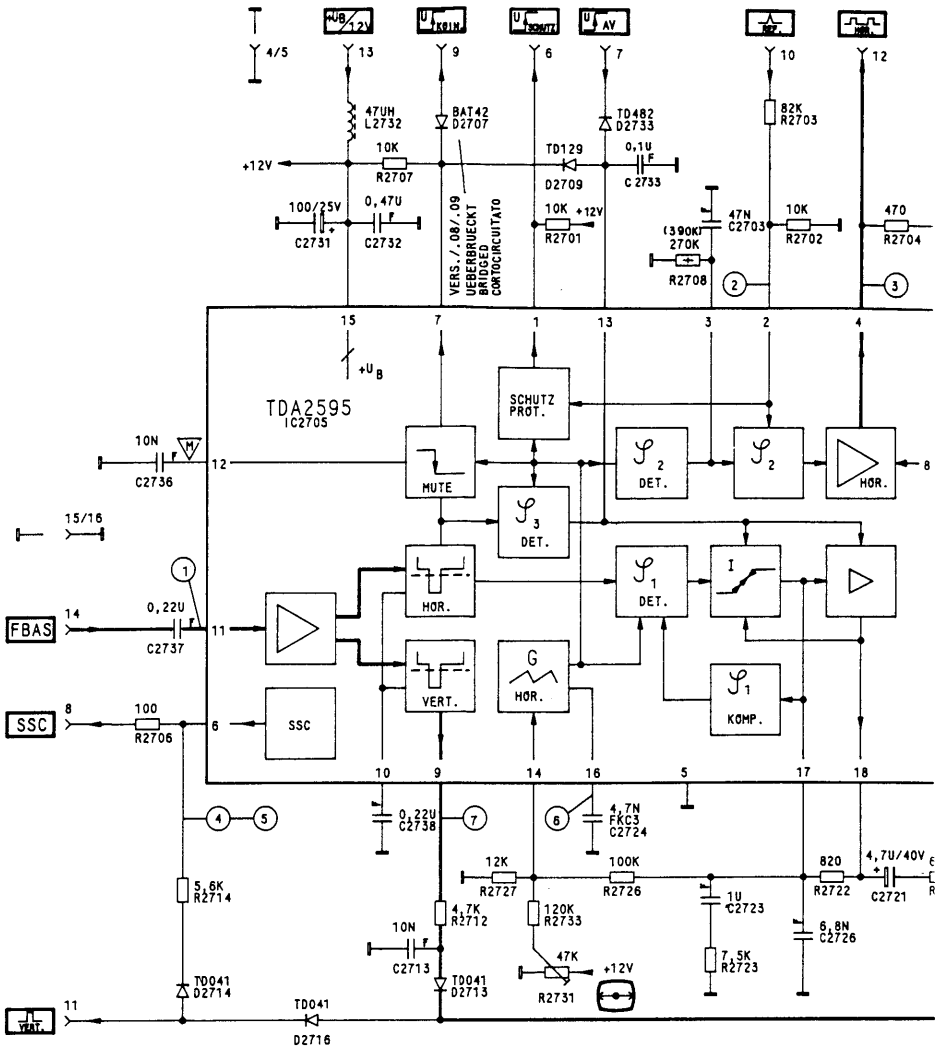

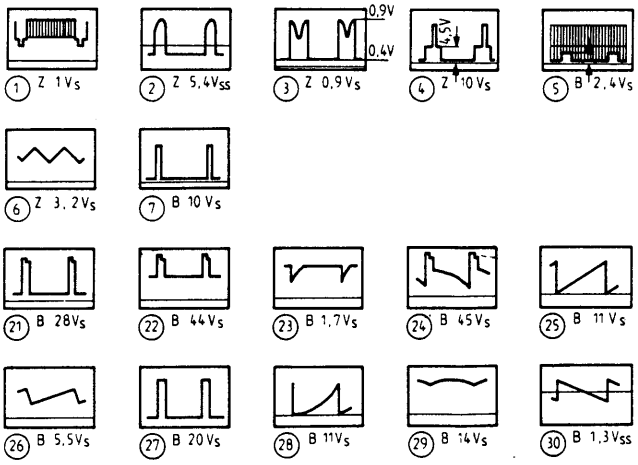

Ablenkung 29504-C
Deflection C
Deflessione

ingsabgleich bei Austausch der Steckkarte notwenc
ng the plug-in board, no alignment is necessary
saria nessuna taratura di adattamento dopo la
di una scheda ad innesto

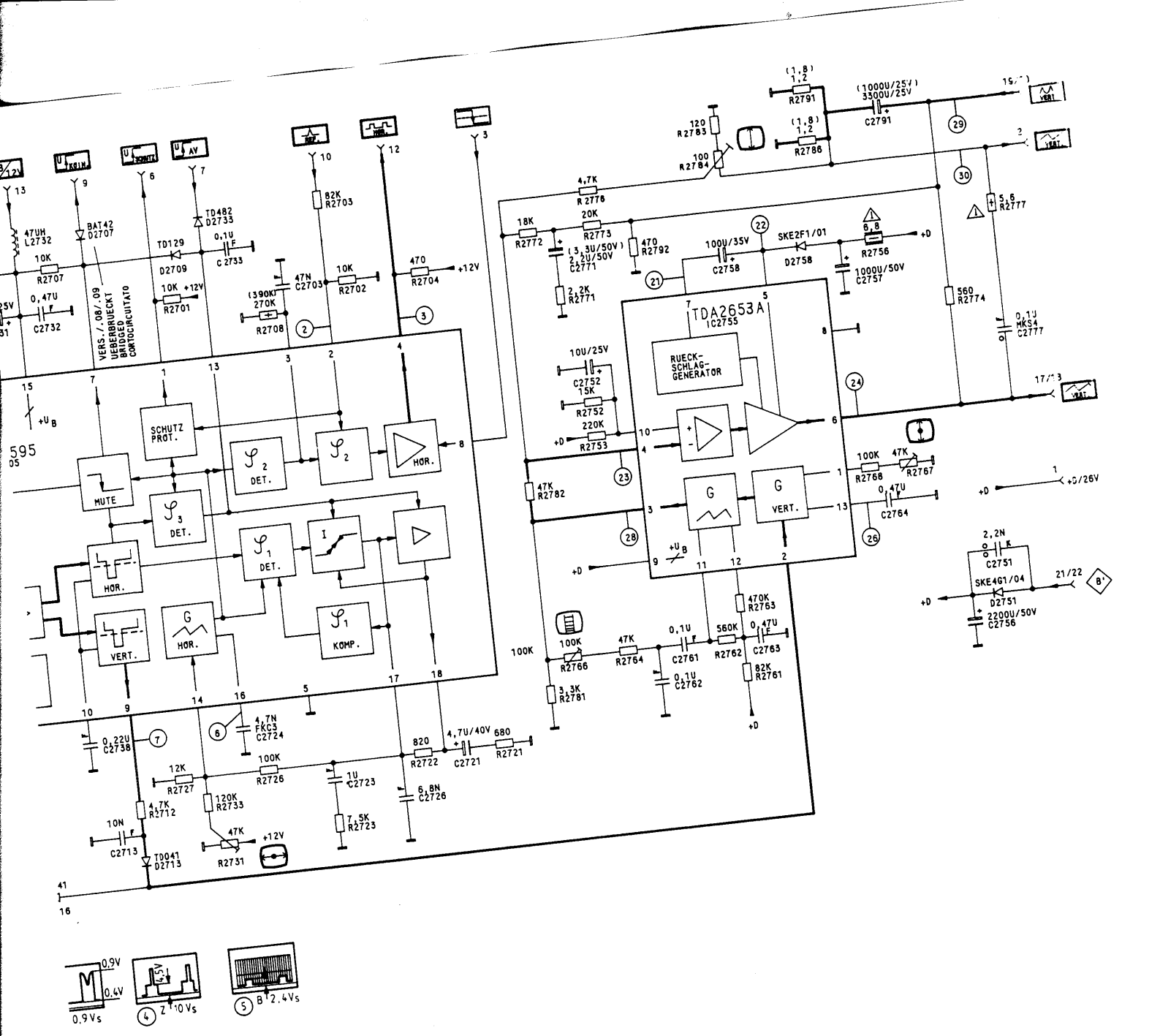

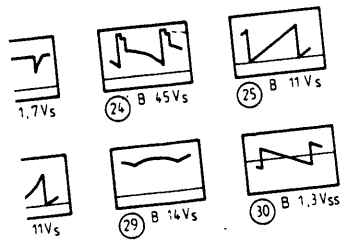

Ablenkung 29504-007.08
Deflection 007.09 Werte in ( )
Deflessione

Kein Anpassungsabgleich bei Austausch der Steckkarte notwend
When replacing the plug-in board, no alignment is necessary
Non è necessaria nessuna taratura di adattamento dopo la sostituzione di una scheda ad innesto

Ersatzteilliste (Auszug) · List of Spare-Parts (extract) · Lista ricambi (estratto)

Pos. No.	Fig. No.	Bestell-Nr./Part No. Réf./Nr. d'ordinazioni	Benennung	Description
			Steckkarten	Plug-in circuit boards
1		29504-101.01	Kabeltuner	Cable tuner
2		29504-102.21	ZF	IF
oder 2		29504-102.22	ZF	IF (GB)
2		29504-112.21	ZF (GB)	Colour/RGB
5		29504-105.01	Farb/RGB	Colour/RGB
oder 5		29504-105.21	Farb/RGB	Deflection
7		29504-107.01	Ablenkung	Teletext
8		29504-108.01	Videotext	
			Mechanische Teile	Mechanical parts
11		29304-070.42	Bildrohrplatte kpl.	Picture tube c. board compl.
11.1		29303-753.96	Bildrohrfassung	Tube socket
12		29700-284.01	Bausteinhalter	Circuit board holder
13		29500-808.01	Abdeckung (Koax.-Buchse)	Cover (coax-socket)
14		09621-113.02	Sicherungshalter	Fuse holder
15	2x	29303-153.12	Montageclip für IC	Mounting clip
16	2x	29303-153.02	Montageclip für Trans.	Mounting clip
18		29303-119.03	Peri-Buchse	"Peri"-socket
19		29500-503.05	Peri-Buchsen-Abdeckung	Cover ("Peri"-socket)
			Elektrische Teile	Electrical parts
K 536		8324-800-050	Kaskade BG 2087/642-1001	EHT-tripler BG 2087/642-269
		72008-090.02	Fokusregler	Focus control
TR 501		09246-836.21		
TR 526		29201-019.01		
TR 651		29500-618.97		
L 336		8140-526-451		
L 337		8140-526-451		
L 351		09240-113.21		
L 355		8140-526-312		
L 503		29500-806.96		
L 506		8140-525-884		
L 514		29500-806.96		
L 521		29203-110.97		
L 526		09240-110.21		
L 562		09245-405.07		
L 571		29500-806.96		
L 573		09246-846.21		
L 631		29500-804.06		
L 633		8140-525-266		
L 634		09278-309.01		
L 672		8140-526-320		
L 708		09647-002.01		
Rel.652		29500-706.97		
IC 350		8305-338-442	TDA 8442 (MOS)	
IC 365		8305-302-241	TDA 1905	
IC 555		8305-302-497	TDA 4950	
IC 631		8305-302-459	TDA 4601	
IC 666		8305-205-765	7812/3%	
IC 676		8305-205-701	78 M 05	
T 111		8302-202-543	BC 548 B	
T 321		8302-200-559	BC 558 B	
T 503		8302-260-507	BU 508 A	
T 504		8302-200-637	BC 637	
T 634		8302-260-908	BU 908	
T 736		8302-411-759	GF 759	
T 737		8302-202-560	BC 558 C	
T 742		8302-222-422	BF 422	
T 746		8302-220-421	BF 421	
T 762		8302-222-422	BF 422	
T 766		8302-220-421	BF 421	
T 776		8302-411-759	GF 759	
T 782		8302-222-422	BF 422	
T 786		8302-220-421	BF 421	
D 321		8309-214-114	TD 129	
D 331		8309-715-008	ZPD 5,6	
D 333		8309-201-033	BA 157	
D 351		8309-214-003	TD 041	
D 352		8309-707-107	ZPD 12	
D 504		8309-214-114	TD 129	
D 513		8309-707-110	ZPD 6,8	
D 515		8309-214-018	TD 190	
D 529		8309-204-268	BY 268	
D 531		8309-215-020	1N 4004	
D 534		8309-215-020	1N 4004	
D 554		8309-215-050	1N 4148	
D 562		8309-707-035	ZPD 30	
D 571		8309-204-228	BY 228	
D 572		8309-210-144	SKE 4 G 2/06	
D 616		8309-215-013	1N 4007	
D 621		8308-560-384	SKB 380/C1500/L 5 B	
D 633		8309-517-033	BYW 32	
D 634		8309-215-013	1N 4007	
D 647		8309-517-033	BYW 32	
D 648		8309-517-033	BYW 32	
D 652		8309-214-018	TD 190	
D 656		8309-517-076	BYW 76	
D 661		8309-517-072	BYW 72	
D 671		8309-517-072	BYW 72	
D 708		8309-707-109	ZPD 4,7	
D 741		8309-215-050	1N 4148	
D 743		8309-215-050	1N 4148	
D 746		8309-214-018	TD 190	
D 761		8309-215-050	1N 4148	
D 763		8309-215-050	1N 4148	
D 766		8309-214-018	TD 190	
D 781		8309-215-050	1N 4148	
D 783		8309-215-050	1N 4148	
D 786		8309-214-018	TD 190	
C 366		8415-166-147	1000µF/25 V	
C 379		8415-166-147	1000µF/25 V	
C 504		8563-720-206	0,068µF/100 V	
C 511		8515-911-412	0,0105µF/1600 V	
C 512		8515-911-416	0,02µF/400 V	
C 513		8523-631-218	1800pF/400 V	
C 514		8515-911-001	150pF/1600 V	
C 516		8525-040-819	0,33µF/250 V	
C 517		8525-040-819	0,33µF/250 V	
C 521		8515-722-231	0,26µF/160 V	
C 522		8515-722-231	0,26µF/160 V	
C 528		8563-731-611	0,01µF/1500 V	
C 529		8650-090-477	270pF/2 KV	
C 537		8563-720-206	0,068µF/100 V	
C 573		8515-721-253	0,82µF/250 V	
C 611		8660-097-241	3300pF/400 V	
C 613		8660-097-241	3300pF/400 V	
C 621		8650-090-510	1000pF/1 KV	
C 622		8650-090-510	1000pF/1 KV	
C 623		8650-090-510	1000pF/1 KV	
C 624		8650-090-510	1000pF/1 KV	
C 626		8443-306-055	220µF/385 V	
C 634		8515-911-091	2200pF/2000 V	
C 644		8525-033-487	8200pF/400 V	
C 646		8525-033-487	8200pF/400 V	
C 648		8563-731-409	0,047µF/400 V	
C 656		8650-090-477	270pF/2 KV	
C 657		8451-997-090	100µF/250 V	
C 661		8650-090-477	270pF/2 KV	
C 671		8650-090-477	270pF/2 KV	
C 703		8515-722-467	0,022µF/400 V	
C 722		8563-731-655	0,15µF/1000 V	

Pos. No.	Fig. No.	Beste Réf./
R 337		870
R 366		870
R 367		870
R 378		870
R 501		870
R 502		870
R 504		870
R 513		870
R 523		870
R 524		870
R 525		873
R 526		831
R 527		873
R 528		870
R 533		870
R 554		879
R 561		879
R 571		870
R 616		870
R 617		831
R 621		873
R 623		831
R 624		87
R 626		87
R 627		87
R 646		8
R 647		8
R 648		8
R 656		8
R 661		
R 671		
R 704		
R 731		
R 734		
R 741		
R 742		
R 754		
R 761		
R 762		
R 771		
R 774		
R 781		
R 782		
Si 644		

Symbole und ihre Bedeutung
Symbols and their meaning
Simboli e loro significati

Bestell-Nr./Part No. Réf./Nr. d'ordinazioni	Benennung Description Désignation Denominazione
8705-269-301	15 KΩ
8700-229-017	4,7 Ω NB
8700-001-140	2,2 Ω
8700-000-001	1 Ω
8703-423-025	10 Ω NB
8705-328-993	0,51 Ω
8705-360-044	39 Ω
8703-441-095	8,2 KΩ NB
8705-221-271	820 Ω
8700-119-017	4,7 Ω
8735-003-033	0,33 Ω
8311-201-073	PTC 2 G /P 2390-J 146
8730-179-221	7W/6,8 Ω
8705-221-225	10 Ω
8700-000-073	1 KΩ
8790-047-135	1 KΩ
8790-047-164	100 KΩ
8701-230-017	4,7 Ω
8705-321-083	2,7 KΩ
8311-201-462	PTC 1 G/Q 63100-P 2462-J 29
8730-199-016	11W/4,3 Ω
8311-400-125	VDR VZA 275
8718-250-158	3,6 MΩ VDE
8705-369-325	150 KΩ
8718-250-014	4,7 MΩ VDE
8700-161-131	270 KΩ
8796-101-142	2,5 KΩ
8750-210-049	7W/100 Ω
8705-329-315	56 KΩ
8735-003-022	0,22 Ω
8735-003-022	0,22 Ω
8705-261-009	2,2 Ω
8790-047-135	1 KΩ
8705-329-113	47 KΩ
8705-369-103	18 KΩ
8700-201-069	680 Ω NB
8705-329-113	47 KΩ
8705-369-103	18 KΩ
8700-201-069	680 Ω NB
8790-047-135	1 KΩ
8705-329-113	47 KΩ
8705-369-103	18 KΩ
8700-201-069	680 Ω NB

P — PROGR.

P1 — PROGR. TASTE / PROGR. BUTTON / TASTO PROGR. / TOUCHE PROGR.

MEMO — SPEICHERTASTE / MEMORY BUTTON / TASTO DI MEMORIA / TOUCHE MEMOIRE

NORM — NORMTASTE / TV STANDARD SELECT. BUTTON / COMMUT. DI NORMA / TOUCHE DE NORME

▷▷+ — FEINABST. + / FINE TUNING + / SINT. FINE + / REGLAGE FIN +

-◁◁ — FEINABST.- / FINE TUNING - / SINT. FINE - / REGLAGE FIN -

I — SUCHLAUF BD I / SELF-SEEK BAND I / SINT. AUTOM. BANDA I / RECHERCHE AUTOM. BANDE I

III — SUCHLAUF BANDWAHL III / SELF-SEEK BAND III / SINT. AUTOM. BANDA III / RECHERCHE AUTOM. BANDE III

UHF — SUCHLAUF UHF / SELF-SEEK UHF / SINT. AUTOM. UHF / RECHERCHE AUTOM. UHF

LAUTSTAERKE / VOLUME / VOLUME SONORE

FT — FEINABST. / FINE TUNING / SINT. FINE / REGLAGE FIN

KA — KANALWAHL / CHANNEL SEL. / SELEZ. CANALE / SELECT. DE CANAUX

BALANCE / BILANCIAM. / BALANCE

SUCHLAUF / SELF-SEEK / SINT. AUTOM. / RECHERCHE AUTOM.

$U_{I/III}$ — SCHALTSP. BANDWAHL / BAND SEL. SWITCHING VOLTAGE / TENS. DI COMMUT. SELEZ. BANDA / TENS. DE COMMUT. SELECT. BANDE

U_{VHF} — SCHALTSP. VHF / SWITCHING VOLT. VHF / TENS. DI COMMUT. VHF / TENS. DE COMMUT. VHF

U_{UHF} — SCHALTSP. UHF / SWITCHING VOLT. UHF / TENS. DI COMMUT. UHF / TENS. DE COMMUT. UHF

U_{AFC} — SCHALTSP. AFC / SWITCHING VOLT. AFC / TENS. DI COMMUT. AFC / TENS. DE COMMUT. AFC

VERT. — VERT. TASTIMPULS / VERT. GATING PULSE / IMP. A CADENZA VERT. / IMP. TRAME

VERT. — VERT. PARABEL / VERT. PARABOLA / PARABOLA VERT. / SIGNAL PARABOLIQUE

VERT. — VERT. SAEGEZAHN / VERT. SAW TOOTH / DENTE DI SEGA VERT. / SIGNAL DENT DE SCIE

HOR. — HOR. ANSTEUERUNG / HORIZ. DRIVE / PILOTAGGIO ORIZZ. / SYNCHR. LIGNES

REF. — REF. IMPULS / REFERENCE PULSE / IMP. DI RIFER. / IMP. DE REFER.

SCHUTZSCHALTUNG / CIRCUIT PROTECTION / CIRCUITO DI PROTEZIONE / CIRCUIT DE SECURITE

FARBTON / TINT / TINTA / TEINTE

REF. — REF. LAUTSTAERKE / VOLUME REF. VOLT. / TENS. DI RIF. VOLUME / TENS. DE REF. VOL. SONORE

HELLIGKEIT / BRIGHTNESS / LUMINOSITA' / LUMINOSITE

KONTRAST / CONTRAST / CONTRASTO / CONTRASTE

FARBKONTRAST / CONTRAST COLOUR / CONTRASTO COLORE / CONTRASTE COULEUR

FBAS — FBAS-SIGNAL / CCVS SIGNAL / SEGNALE SVCC / SIGNAL VIDEO COMPOSITE

SSC — SUPERSANDCASTLE

SB — STRAHLSTR. BEGR. / BEAM CURRENT LIM. / CORRENTE CATODICA MEDIA / LIM. COUR. DE FAISCEAU

SSB — SPITZ. STRAHLSTR. BEGR. / PEAK BEAM CURRENT LIMITING / CORR. CATODICA DI PICCO / LIM. DE FAISCEAU CRETE

R — ROT-SIGNAL / RED SIGNAL / SEGNALE ROSSO / SIGNAL ROUGE

G — GRUEN-SIGNAL / GREEN SIGNAL / SEGNALE VERDE / SIGNAL VERT

B — BLAU-SIGNAL / BLUE SIGNAL / SEGNALE BLU / SIGNAL BLEU

U_H — HOCHSPANNUNG / EHT VOLTAGE / ALTA TENS. / HAUTE TENS.

U_{SG} — SCHIRMGITTERSP. / SCREEN-GRID VOLT. / TENS. GRIGLIA SCH / TENS. GRILLE-ECRA

TE — TEXT ENABLE

SCL — I^2C-CLOCK

VCL — VCR-CLOCK

ICL — I-BUS-CLOCK

SDA — DATEN / DATA / DATI / DONNEES

ZF — ZF-SIGNAL / IF SIGNAL / SEGNALE FI / SIGNAL FI

PP — PAL PRIORITAET / PAL PRIORITY / PRIORITA' PAL / PRIORITE PAL

F-DIR. — F-SIGNAL DIREKT / F SIGNAL DIRECT / SEGNALE F DIRETTO / SIGNAL CHROMA DIRE

F_V — FV-SIGNAL / FV SIGNAL / SEGNALE FV / SIGNAL FY

F_U — FU-SIGNAL / FU SIGNAL / SEGNALE FU / SIGNAL FX

F-VERZ — F-SIGNAL VERZOEGERT / F SIGNAL DELAYED / SEGNALE F RITARD. / SIGNAL CHROMA RETAR

DL — VERZOEGERUNGSLEITUN / DELAY LINE / LINEA DI RITARDO / LIGNE A RETERD

U_{SCHUTZ} — SCHALTSP./SCHUTZFUN / SWITCHING VOLT. /PR / TENS. DI COMMUT. /F / TENS. DE COMMUT. /

⚠ FOR REASONS OF SAFETY USE ORIGIN. IN CASO DI SOSTITUZIONE UTILIZZA PEZZI DI RICAMBIO ORIGINALI. EN CAS DE REMPLACEMENT N'UTILISE QUE DES PIECES D'ORIGINE.

BEI EINGRIFFEN SCHUTZMASSNAHMEN FUER WHEN HANDLING MOS-CIRCUITS, ALWAYS OB ADOPERANDO COMPONENTI O CIRCUITI MOS MISURE DI PROTEZIONE! LORS DE LA MANIPULATION DES CIRCUITS PRESCRIPTIONS MOS!

⚠ BEI ERSATZ AUS SICHERHEITSGRUENDEN

3315-618-002 1,25 A

U_{AV} — AV SWITCHING VOLT. / TENS. DI COMMUT. AV / TENS. DE COMMUT. AV

U_{NORM} — SCHALTSP. NORM / SWITCHING VOLT. STANDARD / TENS. DI COMMUT. NORMA / TENS. DE COMMUT. STANDARD

$U_{KOIN.}$ — SCHALTSP. KOINZ. / SWITCHING VOLT. COINC. / TENS. DI COMMUT. COINC. / TENS. DE COMMUT. COINC.

$U_{EURO-AV}$ — SCHALTSP. EURO-AV / SWITCHING VOLT. EURO-AV / TENS. DI COMMUT. EURO-AV / TENS. DE COMMUT.

U_{VQ} — SCHALTSP. VIDEO QUELLE / SWITCHING VOLT. VIDEO SOURCE / TENS. DI COMMUT. SORG. VIDEO / TENS. DE COMMUT. SOURCE VIDEO

U_{DATA} — SCHALTSP. DATENBETR. / SWITCHING VOLT. DATA MODE / TENS. DI COMMUT. DATI / TENS. DE COMMUT. FONCT. DONNEES

$U_{4,5MHZ}$ — SCHALTSP. 4,5 MHZ / SWITCHING VOLT. 4,5 MHZ / TENS. DI COMMUT. 4,5 MHZ / TENS. DE COMMUT. 4,5 MHZ

U_{T} — REGELSP. VERZOEGERT / DELAYED CONTR. VOLTAGE / TENS. DI CONTR. RITARD. / TENS. DE REGUL. RETARDEE

$U_{TUN.}$ — ABSTIMMSP. TUNER / TUNING VOLT. TUNER / TENS. DI SINTONIA TUNER / TENS. D'ACCORD TUNER

U_{AFC} — REGELSP. AFC / AFC CONTROL VOLT. / TENS. DI CONTR. AFC / TENS. DE REGUL. AFC

MUTE — STUMMSCHALTUNG / MUTING / SILENZIAMENTO / SILENCIEUX

TASTIMPULS / GATING PULSE / IMPULSO A CADENZA / IMPULS. DE DECLENCHEMENT

Y — Y-SIGNAL / SEGNALE Y / SIGNAL Y

F — F-SIGNAL / CHROMA SIGNAL / SEGNALE F / SIGNAL CHROMA

SW — SCHWARZWERT / BLACK LEVEL / LIVELLO DEL NERO / NIVEAU DU NOIR

NF — NF-SIGNAL / AF SIGNAL / SEGNALE BF / SIGNAL BF

NF-L — NF-SIGNAL LINKS / AF SIGNAL LEFT / SEGNALE BF SINISTRA / SIGNAL BF GAUCHE

NF-R — NF-SIGNAL RECHTS / AF SIGNAL RIGHT / SEGNALE BF DESTRA / SIGNAL BF DROIT

EURO-AV VIDEO — VIDEO SIGNAL EURO-AV / SEGNALE VIDEO EURO-AV / SIGNAL VIDEO NORME FR

EURO-AV AUDIO — AUDIO SIGNAL EURO-AV / SEGNALE AUDIO EURO-AV / SIGNAL AUDIO NORME FR

U_{LED} — SCHALTSP. LED / LED SWITCHING VOLT. / LED TENS. DI COMMUT. / TENS. DE COMMUT. LED

IR — IR-SIGNAL / SEGNALE IR / SIGNAL IR

U_{G1} — SPG. GITTER 1 / VOLTAGE GRID 1 / TENS. GRIGLIA 1 / TENS. GRILLE G1

$U_{FOC.}$ — FOKUSSP. / FOCUSSING VOLTAGE / TENS. DI FOCALIZZ. / TENS. DE FOCALIS.

rt No. / inazioni	Benennung / Description / Désignation / Denominazione
	15 KΩ
	4,7 Ω NB
	2,2 Ω
	1 Ω
	10 Ω NB
	0,51 Ω
	39 Ω
	8,2 KΩ NB
	820 Ω
	4,7 Ω
	0,33 Ω
	PTC 2 G /P 2390-J 146
	7W/6,8 Ω
	10 Ω
	1 KΩ
	1 KΩ
	100 KΩ
	4,7 Ω
	2,7 KΩ
	PTC 1 G/Q 63100-P 2462-J 29
	11W/4,3 Ω
	VDR VZA 275
	3,6 MΩ VDE
	150 KΩ
	4,7 MΩ VDE
	270 KΩ
	2,5 KΩ
	7W/100 Ω
	56 KΩ
	0,22 Ω
	0,22 Ω
	2,2 Ω
	1 KΩ
	47 KΩ
	18 KΩ
	680 Ω NB
	47 KΩ
	18 KΩ
	680 Ω NB
	1 KΩ
	47 KΩ
	18 KΩ
	680 Ω NB
	1,25 A

Symbole und ihre Bedeutung
Symbols and their meaning
Simboli e loro significati

P	PROGR.
P1	PROGR. TASTE PROGR. BUTTON TASTO PROGR. TOUCHE PROGR.
MEMO	SPEICHERTASTE MEMORY BUTTON TASTO DI MEMORIA TOUCHE MEMOIRE
NORM	NORMTASTE TV STANDARD SELECT. BUTTON COMMUT. DI NORMA TOUCHE DE NORME
▷▷+	FEINABST. + FINE TUNING + SINT. FINE + REGLAGE FIN +
-◁◁	FEINABST.- FINE TUNING - SINT. FINE - REGLAGE FIN -
I	SUCHLAUF BD I SELF-SEEK BAND I SINT. AUTOM. BANDA I RECHERCHE AUTOM. BANDE I
III	SUCHLAUF BANDWAHL III SELF-SEEK BAND III SINT. AUTOM. BANDA III RECHERCHE AUTOM. BANDE III
UHF	SUCHLAUF UHF SELF-SEEK UHF SINT. AUTOM. UHF RECHERCHE AUTOM. UHF
	LAUTSTAERKE VOLUME VOLUME SONORE
FT	FEINABST. FINE TUNING SINT. FINE REGLAGE FIN
KA	KANALWAHL CHANNEL SEL. SELEZ. CANALE SELECT. DE CANAUX
	BALANCE BILANCIAM. BALANCE
	SUCHLAUF SELF-SEEK SINT. AUTOM. RECHERCHE AUTOM.
U I/III	SCHALTSP. BANDWAHL BAND SEL. SWITCHING VOLTAGE TENS. DI COMMUT. SELEZ. BANDA TENS. DE COMMUT. SELECT. BANDE
U VHF	SCHALTSP. VHF SWITCHING VOLT. VHF TENS. DI COMMUT. VHF TENS. DE COMMUT. VHF
U UHF	SCHALTSP. UHF SWITCHING VOLT. UHF TENS. DI COMMUT. UHF TENS. DE COMMUT. UHF
U AFC	SCHALTSP. AFC SWITCHING VOLT. AFC TENS. DI COMMUT. AFC TENS. DE COMMUT. AFC
U AV	SCHALTSP. AV AV SWITCHING VOLT. TENS. DI COMMUT. AV TENS. DE COMMUT. AV
U NORM	SCHALTSP. NORM SWITCHING VOLT. STANDARD TENS. DI COMMUT. NORMA TENS. DE COMMUT. STANDARD
U KOINZ.	SCHALTSP. KOINZ. SWITCHING VOLT. COINC. TENS. DI COMMUT. COINC. TENS. DE COMMUT. COINC.
U EURO-AV	SCHALTSP. EURO-AV SWITCHING VOLT. EURO-AV TENS. DI COMMUT. EURO-AV TENS. DE COMMUT.
U VQ	SCHALTSP. VIDEO QUELLE SWITCHING VOLT. VIDEO SOURCE TENS. DI COMMUT. SORG. VIDEO TENS. DE COMMUT. SOURCE VIDEO
U DATA	SCHALTSP. DATENBETR. SWITCHING VOLT. DATA MODE TENS. DI COMMUT. DATI TENS. DE COMMUT. FONCT. DONNEES
U 4,5MHZ	SCHALTSP. 4,5 MHZ SWITCHING VOLT. 4,5 MHZ TENS. DI COMMUT. 4,5 MHZ TENS. DE COMMUT. 4,5 MHZ
U τ	REGELSP. VERZOEGERT DELAYED CONTR. VOLTAGE TENS. DI CONTR. RITARD. TENS. DE REGUL. RETARDEE
U TUN.	ABSTIMMSP. TUNER TUNING VOLT. TUNER TENS. DI SINTONIA TUNER TENS. D'ACCORD TUNER
U AFC	REGELSP. AFC AFC CONTROL VOLT. TENS. DI CONTR. AFC TENS. DE REGUL. AFC
MUTE	STUMMSCHALTUNG MUTING SILENZIAMENTO SILENCIEUX
	TASTIMPULS GATING PULSE IMPULSO A CADENZA IMPULS. DE DECLENCHEMENT
VERT.	VERT. TASTIMPULS VERT. GATING PULSE IMP. A CADENZA VERT. IMP. TRAME
VERT.	VERT. PARABEL VERT. PARABOLA PARABOLA VERT. SIGNAL PARABOLIQUE
VERT.	VERT. SAEGEZAHN VERT. SAW TOOTH DENTE DI SEGA VERT. SIGNAL DENT DE SCIE
HOR.	HOR. ANSTEUERUNG HORIZ. DRIVE PILOTAGGIO ORIZZ. SYNCHR. LIGNES
REF.	REF. IMPULS REFERENCE PULSE IMP. DI RIFER. IMP. DE REFER.
	SCHUTZSCHALTUNG CIRCUIT PROTECTION CIRCUITO DI PROTEZIONE CIRCUIT DE SECURITE
	FARBTON TINT TINTA TEINTE
REF.	REF. LAUTSTAERKE VOLUME REF. VOLT. TENS. DI RIF. VOLUME TENS. DE REF. VOL. SONORE
	HELLIGKEIT BRIGHTNESS LUMINOSITA' LUMINOSITE
	KONTRAST CONTRAST CONTRASTO CONTRASTE
	FARBKONTRAST CONTRAST COLOUR CONTRASTO COLORE CONTRASTE COULEUR
FBAS	FBAS-SIGNAL CCVS SIGNAL SEGNALE SVCC SIGNAL VIDEO COMPOSITE
SSC	SUPERSANDCASTLE
SB	STRAHLSTR. BEGR. BEAM CURRENT LIM. CORRENTE CATODICA MEDIA LIM. COUR. DE FAISCEAU
SSB	SPITZ. STRAHLSTR. BEGR. PEAK BEAM CURRENT LIMITING CORR. CATODICA DI PICCO LIM. DE FAISCEAU CRETE
R	ROT-SIGNAL RED SIGNAL SEGNALE ROSSO SIGNAL ROUGE
G	GRUEN-SIGNAL GREEN SIGNAL SEGNALE VERDE SIGNAL VERT
B	BLAU-SIGNAL BLUE SIGNAL SEGNALE BLU SIGNAL BLEU
Y	Y-SIGNAL SEGNALE Y SIGNAL Y
F	F-SIGNAL CHROMA SIGNAL SEGNALE F SIGNAL CHROMA
SW	SCHWARZWERT BLACK LEVEL LIVELLO DEL NERO NIVEAU DU NOIR
NF	NF-SIGNAL AF SIGNAL SEGNALE BF SIGNAL BF
NF-L	NF-SIGNAL LINKS AF SIGNAL LEFT SEGNALE BF SINISTRA SIGNAL BF GAUCHE
NF-R	NF-SIGNAL RECHTS AF SIGNAL RIGHT SEGNALE BF DESTRA SIGNAL BF DROIT
EURO-AV VIDEO	VIDEO SIGNAL EURO-AV SEGNALE VIDEO EURO-AV SIGNAL VIDEO NORME FR
EURO-AV AUDIO	AUDIO SIGNAL EURO-AV SEGNALE AUDIO EURO-AV SIGNAL AUDIO NORME FR
U LED	SCHALTSP. LED LED SWITCHING VOLT. LED TENS. DI COMMUT. TENS. DE COMMUT. LED
IR	IR-SIGNAL SEGNALE IR SIGNAL IR
U G1	SPG. GITTER 1 VOLTAGE GRID 1 TENS. GRIGLIA 1 TENS. GRILLE G1
U FOC	FOKUSSP. FOCUSSING VOLTAGE TENS. DI FOCALIZZ. TENS. DE FOCALIS.
U_H	HOCHSPANNUNG EHT VOLTAGE ALTA TENS. HAUTE TENS.
U_{SG}	SCHIRMGITTERSP. SCREEN-GRID VOLT. TENS. GRIGLIA SCHERMO TENS. GRILLE-ECRAN
TE	TEXT ENABLE
SCL	I^2C-CLOCK
VCL	VCR-CLOCK
ICL	I-BUS-CLOCK
SDA	DATEN DATA DATI DONNEES
ZF	ZF-SIGNAL IF SIGNAL SEGNALE FI SIGNAL FI
PP	PAL PRIORITAET PAL PRIORITY PRIORITA' PAL PRIORITE PAL
F-DIR.	F-SIGNAL DIREKT F SIGNAL DIRECT SEGNALE F DIRETTO SIGNAL CHROMA DIRECT
F_V	FV-SIGNAL FV SIGNAL SEGNALE FV SIGNAL FY
F_U	FU-SIGNAL FU SIGNAL SEGNALE FU SIGNAL FX
F-VERZ	F-SIGNAL VERZOEGERT F SIGNAL DELAYED SEGNALE F RITARD. SIGNAL CHROMA RETARDE
DL	VERZOEGERUNGSLEITUNG DELAY LINE LINEA DI RITARDO LIGNE A RETERD
U SCHUTZ	SCHALTSP./SCHUTZFUNKTION SWITCHING VOLT. /PROTECTIVE FUN TENS. DI COMMUT. /FUNZ.DI PROTE TENS. DE COMMUT. / SECURITE

⚠ BEI ERSATZ AUS SICHERHEITSGRUENDEN NUR ORIGI
FOR REASONS OF SAFETY USE ORIGINAL PARTS ONL
IN CASO DI SOSTITUZIONE UTILIZZARE PER RAGIO
PEZZI DI RICAMBIO ORIGINALI.
EN CAS DE REMPLACEMENT N'UTILISER, POUR DES
QUE DES PIECES D'ORIGINE.

BEI EINGRIFFEN SCHUTZMASSNAHMEN FUER MOS-BAUTEILE
WHEN HANDLING MOS-CIRCUITS, ALWAYS OBSERVE THE MO
ADOPERANDO COMPONENTI O CIRCUITI MOS OSSERVARNE L
MISURE DI PROTEZIONE!
LORS DE LA MANIPULATION DES CIRCUITS MOS, RESPECT
PRESCRIPTIONS MOS!

For Service Manuals
MAURITRON SERVICES
8 Cherry Tree Road, Chinnor
Oxfordshire, OX9 4QY.
Tel (01844) 351694
Fax (01844) 352554
email:- mauritron@dial.pipex.com

Wichtige Schaltzeichen
Important circuit simbols
Segni circuitali importanti

RT. TASTIMPULS
RT. GATING PULSE
. A CADENZA VERT.
. TRAME

RT. PARABEL
RT. PARABOLA
ABOLA VERT.
NAL PARABOLIQUE

RT. SAEGEZAHN
RT. SAW TOOTH
NTE DI SEGA VERT.
NAL DENT DE SCIE

. ANSTEUERUNG
IZ. DRIVE
OTAGGIO ORIZZ.
CHR. LIGNES

. IMPULS
ERENCE PULSE
. DI RIFER.
. DE REFER.

UTZSCHALTUNG
CUIT PROTECTION
CUITO DI PROTEZIONE
CUIT DE SECURITE

BTON
T
TA
NTE

. LAUTSTAERKE
UME REF. VOLT.
S. DI RIF. VOLUME
S. DE REF. VOL. SONORE

LIGKEIT
GHTNESS
INOSITA'
INOSITE

TRAST
TRAST
TRASTO
TRASTE

BKONTRAST
TRAST COLOUR
TRASTO COLORE
TRASTE COULEUR

S-SIGNAL
S SIGNAL
NALE SVCC
NAL VIDEO COMPOSITE

ERSANDCASTLE

AHLSTR. BEGR.
M CURRENT LIM.
RENTE CATODICA MEDIA
. COUR. DE FAISCEAU

TZ. STRAHLSTR. BEGR.
K BEAM CURRENT LIMITING
R. CATODICA DI PICCO
. DE FAISCEAU CRETE

-SIGNAL
SIGNAL
NALE ROSSO
NAL ROUGE

EN-SIGNAL
EN SIGNAL
NALE VERDE
NAL VERT

U-SIGNAL
E SIGNAL
NALE BLU
NAL BLEU

IGNAL
NALE Y
NAL Y

IGNAL
OMA SIGNAL
NALE F
NAL CHROMA

WARZWERT
CK LEVEL
ELLO DEL NERO
EAU DU NOIR

SIGNAL
SIGNAL
NALE BF
NAL BF

SIGNAL LINKS
SIGNAL LEFT
NALE BF SINISTRA
NAL BF GAUCHE

SIGNAL RECHTS
SIGNAL RIGHT
NALE BF DESTRA
NAL BF DROIT

EO SIGNAL EURO-AV
NALE VIDEO EURO-AV
NAL VIDEO NORME FR

IO SIGNAL EURO-AV
NALE AUDIO EURO-AV
NAL AUDIO NORME FR

ALTSP. LED
SWITCHING VOLT.
TENS. DI COMMUT.
S. DE COMMUT. LED

SIGNAL
NALE IR
NAL IR

. GITTER 1
TAGE GRID 1
S. GRIGLIA 1
S. GRILLE G1

USSP.
USSING VOLTAGE
S. DI FOCALIZZ.
S. DE FOCALIS.

U_H — HOCHSPANNUNG / EHT VOLTAGE / ALTA TENS. / HAUTE TENS.

U_{SG} — SCHIRMGITTERSP. / SCREEN-GRID VOLT. / TENS. GRIGLIA SCHERMO / TENS. GRILLE-ECRAN

TE — TEXT ENABLE

SCL — I^2C-CLOCK

VCL — VCR-CLOCK

ICL — I-BUS-CLOCK

SDA — DATEN / DATA / DATI / DONNEES

ZF — ZF-SIGNAL / IF SIGNAL / SEGNALE FI / SIGNAL FI

PP — PAL PRIORITAET / PAL PRIORITY / PRIORITA' PAL / PRIORITE PAL

F-DIR. — F-SIGNAL DIREKT / F SIGNAL DIRECT / SEGNALE F DIRETTO / SIGNAL CHROMA DIRECT

F_V — FV-SIGNAL / FV SIGNAL / SEGNALE FV / SIGNAL FY

F_U — FU-SIGNAL / FU SIGNAL / SEGNALE FU / SIGNAL FX

F-VERZ — F-SIGNAL VERZOEGERT / F SIGNAL DELAYED / SEGNALE F RITARD. / SIGNAL CHROMA RETARDE

DL — VERZOEGERUNGSLEITUNG / DELAY LINE / LINEA DI RITARDO / LIGNE A RETERD

U_{SCHUTZ} — SCHALTSP./SCHUTZFUNKTION / SWITCHING VOLT. /PROTECTIVE FUNCTION / TENS. DI COMMUT. /FUNZ.DI PROTEZ. / TENS. DE COMMUT. / SECURITE

ZEILENBREITE / LINE WIDTH / LARGHEZZA DI RIGA / AMPLITUDE HORIZONTALE

OST / WEST AMPLITUDE / EAST / WEST AMPLITUDE / AMPIEZZA EST / OVEST / AMPLITUDE EST / OUEST

HOR. LINEARITAET / HORIZ. LINEARITY / LINEAR. ORIZZ. / LINEAR. HORIZONT.

BILDLAGE HOR. / HORIZ. PICTURE POSITION / POSIZIONE ORIZZ. D'IMMAGINE / CADRAGE HORIZONT.

FOKUSREGLER / FOCUS CONTROL / REGOLAT. DI FOCALIZZ. / REGLAGE DE FOCALISATION

BILDLAGE VERT. / VERT. PICTURE POSITION / POSIZ. VERT. D'IMMAGINE / CADRAGE VERTICAL

BILDAMPLITUDE / FIELD AMPLITUDE / AMPIEZZA D'IMMAGINE / AMPLITUDE VERTICALE

TRAPEZ / TRAPEZIUM / TRAPEZIO / TRAPEZE

HOR. FREQUENZ / HOR. FREQUENCY / FREQ. ORIZZ. / FREQ. HORIZ.

VERT. FREQUENZ / VERT. FREQUENCY / FREQ. VERT.

VERT. LINEARITAET / VERT. LINEARITY / LINEAR. VERT. / LINEAR. VERT.

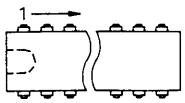

IC'S VON UNTEN GESEHEN
IC'S SEEN FROM BOTTOM
IC'S VISTI DI SOTTO
IC'S VUS DU DESSOUS

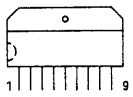

TDA 4601

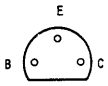

BF 199

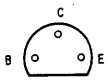

BF 421 / BF 422
BC 637

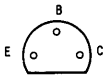

BC 548 / BC 558
BC 337/25
PH 2222
BC 338 / BC 324
BF 414

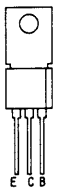

GF 759

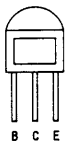

BU 508A
BU 508D

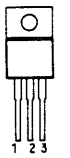

TY 40164 / MC 7505
MC78 MOS CT

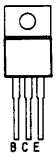

BD 561G
BU 908
BU 903

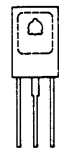

BD 561 G

BU 208A

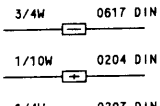

WIDERSTAND NICHT BRENNBAR
RESISTOR NOT FLAMMABLE
RESISTENZA NON INFIAMMABILE
RESISTANCE ININFLAMMABLE

DRAHTWIDERSTAND
WIRE RESISTOR
RESISTENZA A FILO
RESISTANCE BOBINEE

SICHERUNGSWIDERSTAND
SAFETY RESISTOR
RESISTENZA DI SICUREZZA
RESISTANCE DISJONCTABLE

KONDENSATOR
CAPACITOR
CONDENSATORE
CONDENSATEUR

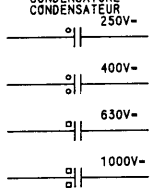

FOLIE
FOIL
A FOGLIA
FOLIO PLASTIQUE

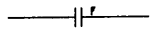

KERAMIK
CERAMIC
CERAMICO
CERAMIQUE

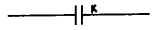

ELKO
ELECTROLYTIC
ELETTROLITICO
ELECTROLYTIQUE

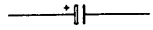

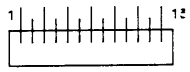

TDA 2653A

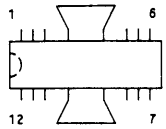

TDA 2655B

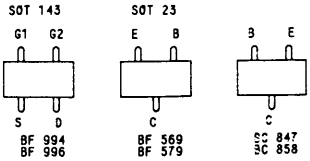

BF 994
BF 996

BF 569
BF 579

BC 847
BC 858

⚠ BEI ERSATZ AUS SICHERHEITSGRUENDEN NUR ORIGINALBAUTEILE VERWENDEN.
FOR REASONS OF SAFETY USE ORIGINAL PARTS ONLY WHEN REPLACING.
IN CASO DI SOSTITUZIONE UTILIZZARE PER RAGIONI DI SICUREZZA SOLAMENTE PEZZI DI RICAMBIO ORIGINALI.
EN CAS DE REMPLACEMENT N'UTILISER, POUR DES RAISONS DE SECURITE, QUE DES PIECES D'ORIGINE.

BEI EINGRIFFEN SCHUTZMASSNAHMEN FUER MOS-BAUTEILE BEACHTEN!
WHEN HANDLING MOS-CIRCUITS, ALWAYS OBSERVE THE MOS PROTECTION MEASURES!
ADOPERANDO COMPONENTI O CIRCUITI MOS OSSERVARNE LE CORRISPONDENTI MISURE DI PROTEZIONE!
LORS DE LA MANIPULATION DES CIRCUITS MOS, RESPECTER LES PRESCRIPTIONS MOS!

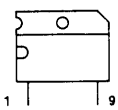

TDA 4935

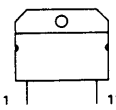

DL 60292

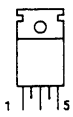

TDA 2040

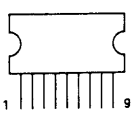

TDA 3654
TDA 3653A

BILDROHRPLATTE
CRT BASE
PIASTRA CINESC.

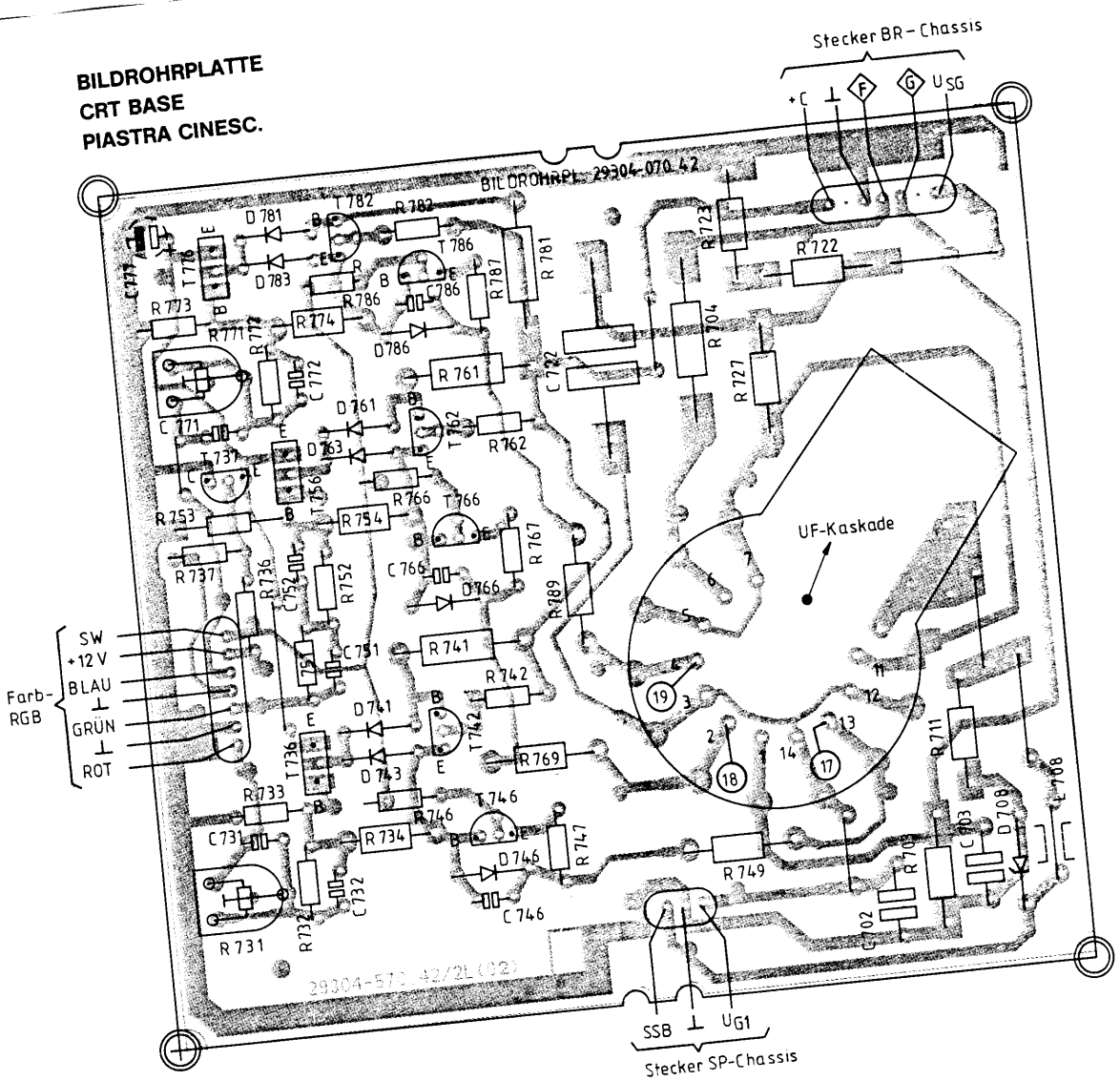

NETZSCHALTERPLATTE
MAINS SWITCH BOARD
PIASTRA INTERR. DI RETE

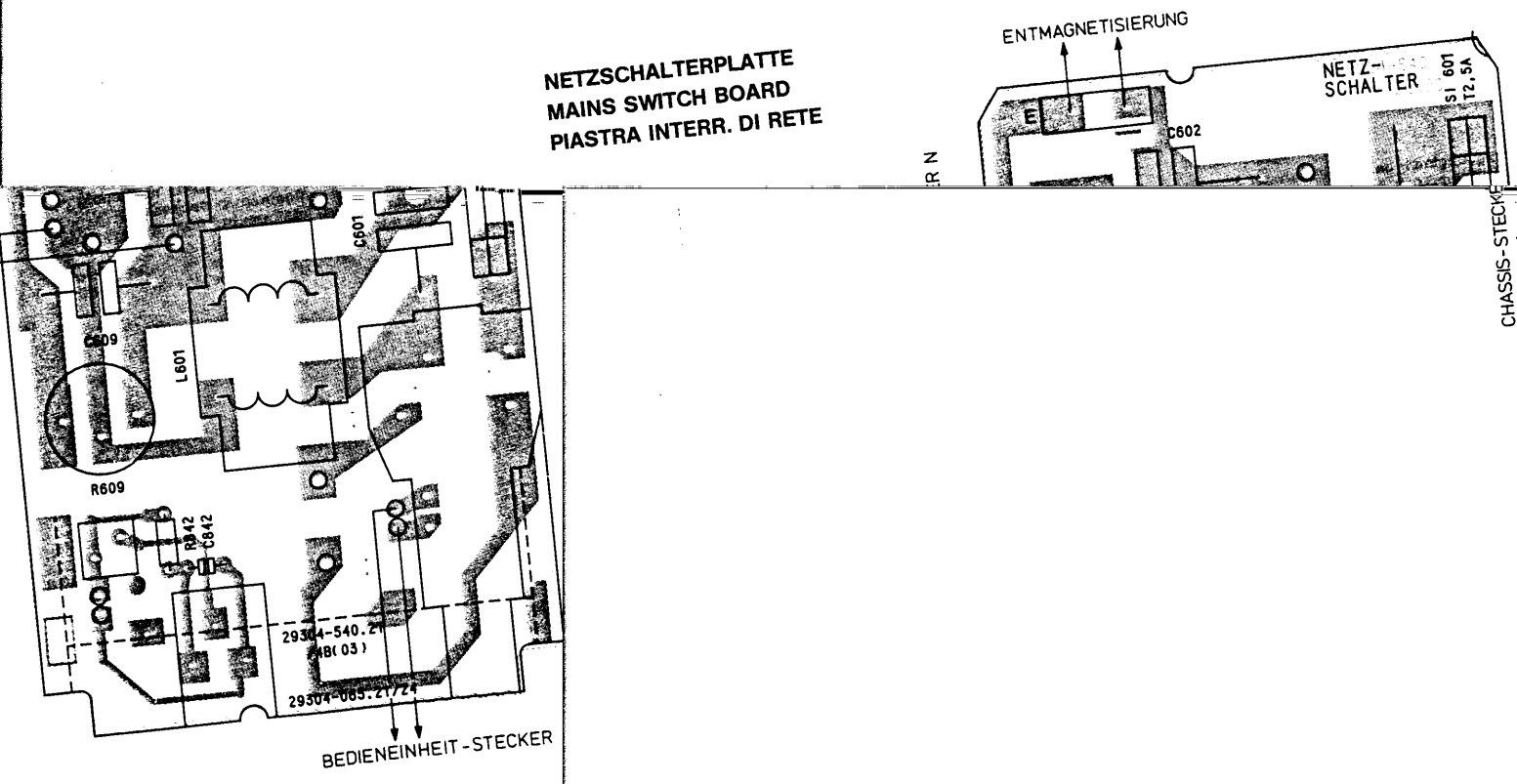

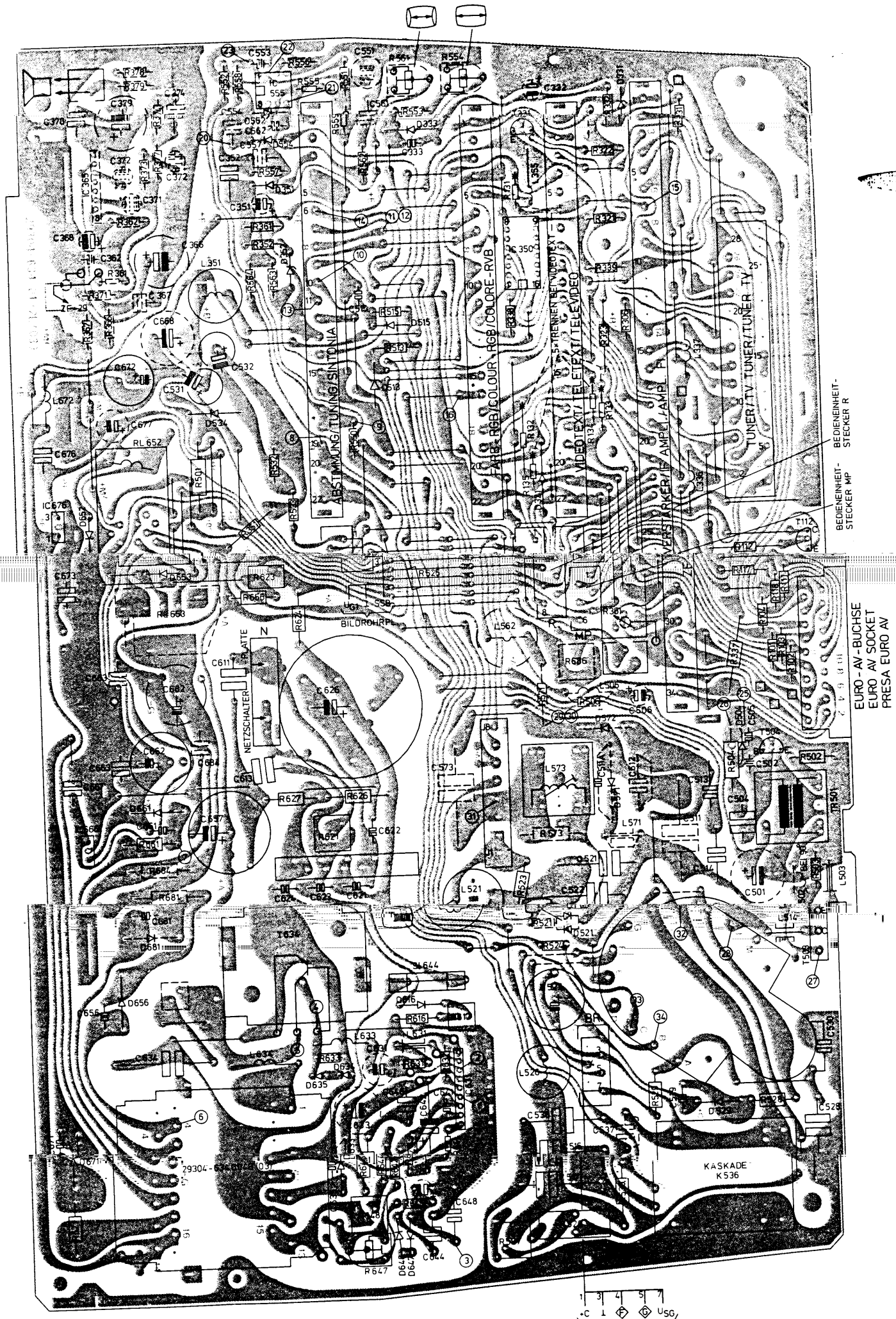
ABSTIMMUNG/TUNING/SINTONIA
FARB-RGB/COLOUR-RGB/COLORE-RVB
5-TRENNEN BEI VIDEOTEXT
VIDEOTEXT/TELETEXT/TELEVIDEO
VERSTÄRKER/IF AMPL./AMPL.
TUNER/TV TUNER/TUNER TV
BEDIENEINHEIT-STECKER R
BEDIENEINHEIT-STECKER MP
EURO-AV-BUCHSE
EURO AV SOCKET
PRESA EURO AV
BILDRÖHRPL.
NETZSCHALTER
KASKADE
K536
BR-PLATTE-STECKER BR